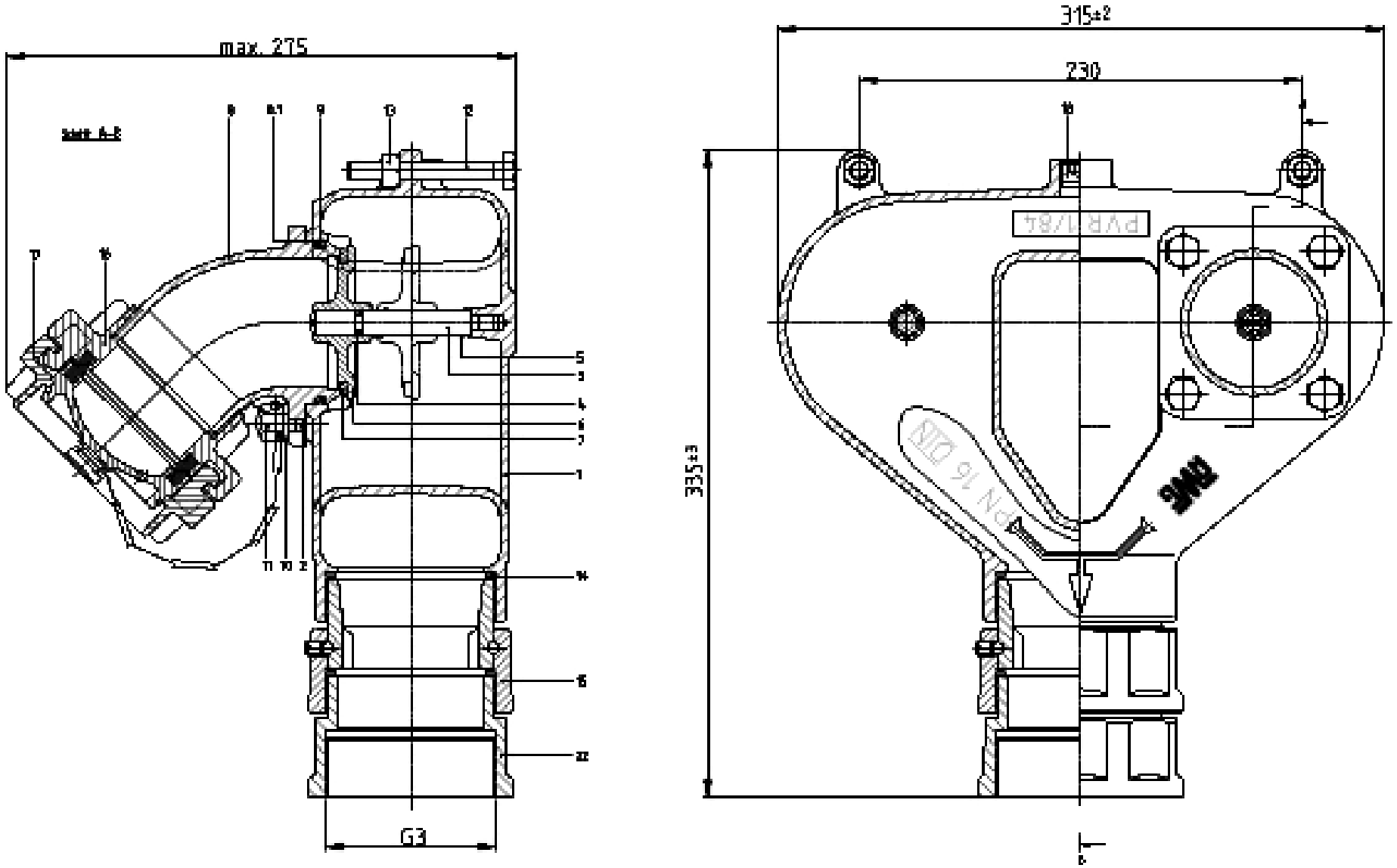
max. 275
315±2
230
335±3
G3
PN 16 DIN
PVR 1/84