Dräger Safety AG & Co. KGaA
Revalstraße 1
23560 Lübeck
Germany
Phone +49 451 882-0
Fax +49 451 882-2080
www.draeger.com

de	HPS 7000 Helmlampe	Gebrauchsanweisung
en	Helmet Lamp HPS 7000	Instructions for use
fr	Lampe casque HPS 7000	Notice d'utilisation
es	Lámpara de casco HPS 7000	Instrucciones de uso

Notified body
Involved in type approval and in quality control:
DEKRA EXAM GmbH
Dinnendahlstr. 9
44809 Bochum
Germany
Reference number: CE 0158

90 31 015 - GA 1412.671 - **1/6**
© Dräger Safety AG & Co. KGaA
Edition 05 - July 2018
Subject to alteration

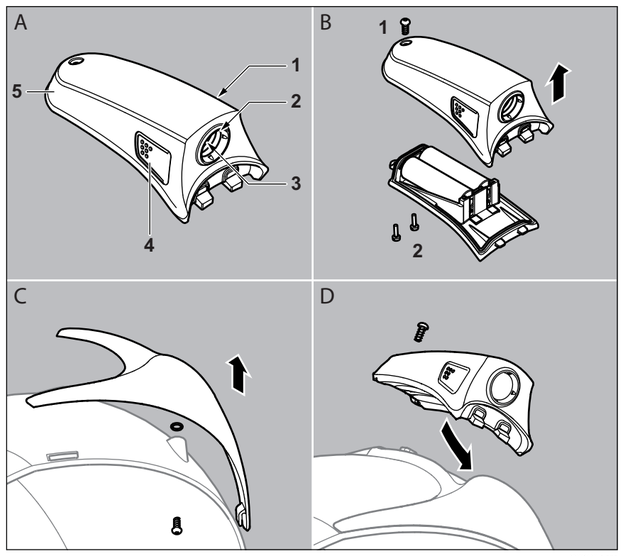

00131015.eps

de - Gebrauchsanweisung

1 Zu Ihrer Sicherheit

1.1 Allgemeine Sicherheitshinweise

- Vor Gebrauch des Produkts diese Gebrauchsanweisung und die der zugehörigen Produkte aufmerksam lesen.
- Gebrauchsanweisung genau beachten. Der Anwender muss die Anweisungen vollständig verstehen und den Anweisungen genau Folge leisten. Das Produkt darf nur entsprechend dem Verwendungszweck verwendet werden.
- Gebrauchsanweisung nicht entsorgen. Aufbewahrung und ordnungsgemäße Verwendung durch die Nutzer sicherstellen.
- Lokale und nationale Richtlinien, die dieses Produkt betreffen, befolgen.
- Nur geschultes und fachkundiges Personal darf das Produkt wie in dieser Gebrauchsanweisung beschrieben überprüfen, reparieren und instand halten. Instandhaltungsarbeiten, die in dieser Gebrauchsanweisung nicht beschrieben sind, dürfen nur von Dräger oder von durch Dräger geschultem Fachpersonal durchgeführt werden. Dräger empfiehlt, einen Service-Vertrag mit Dräger abzuschließen.
- Für Instandhaltungsarbeiten nur Original-Dräger-Teile und -Zubehör verwenden. Sonst könnte die korrekte Funktion des Produkts beeinträchtigt werden.
- Fehlerhafte oder unvollständige Produkte nicht verwenden. Keine Änderungen am Produkt vornehmen.
- Dräger bei Fehlern oder Ausfällen vom Produkt oder von Produktteilen informieren.

1.2 Beschreibung der Warnzeichen

Die folgenden Warnzeichen werden in diesem Dokument verwendet, um die zugehörigen Warntexte zu kennzeichnen und hervorzuheben, die eine erhöhte Aufmerksamkeit seitens des Anwenders erfordern. Die Bedeutungen der Warnzeichen sind wie folgt definiert:

WARNUNG
Hinweis auf eine potenzielle Gefahrensituation.
Wenn diese nicht vermieden wird, können Tod oder schwere Verletzungen eintreten.

VORSICHT
Hinweis auf eine potenzielle Gefahrensituation. Wenn diese nicht vermieden wird, können Verletzungen oder Schädigungen am Produkt oder der Umwelt eintreten. Kann auch als Warnung vor unsachgemäßem Gebrauch verwendet werden.

2 Beschreibung

2.1 Produktübersicht

siehe Abbildung A
1 linke Taste
2 Status-LED, rot/grün
3 Power-LED, weiß
4 rechte Taste
5 Gehäuse

2.2 Funktionsbeschreibung

Die HPS 7000 Helmlampe ist ein integrierter Bestandteil des Feuerwehrhelms. Sie leuchtet das Umfeld mit einer Power-LED auf ca. 12 Meter aus.
Die Power-LED hat 3 Leuchtstufen. Eine Status-LED liefert Informationen über die Batterie.

2.3 Verwendungszweck

Die Helmlampe ist für die Verwendung mit einem Feuerwehrhelm der Serie Dräger HPS 7000 vorgesehen.

2.4 Zulassungen

Die Helmlampe ist mit den Feuerwehrhelmen der Serie Dräger HPS 7000 nach DIN EN 443:2008 zugelassen.
Außerdem ist die Helmlampe für den Einsatz in explosionsgefährdeten Bereichen zugelassen.

VORSICHT
Nur die zugelassenen Batterien verwenden, sonst erlischt die Ex-Zulassung. Die Helmlampe darf dann nicht in explosionsgefährdeten Bereichen verwendet werden. Informationen zu den zugelassenen Batterien siehe Kap. 8.

Weitere Informationen zur Klassifizierung siehe Typenschild auf dem Batteriefach oder Blatt 6/6.

2.5 Kennzeichnungen

Auf dem Typenschild sind unter anderem folgende Informationen angegeben:
- Seriennummer:
  In der Seriennummer ist das Baujahr verschlüsselt. Das Baujahr ergibt sich aus dem 3. Buchstaben der Seriennummer: A = 2009, B = 2010, C = 2011, D = 2012, E = 2013, F = 2014, H = 2015, J = 2016, usw. Beispiel: Seriennummer ARBH-0054: Der dritte Buchstabe ist B, also Baujahr 2010.
- Typidentische Kennzeichnung:
  Li (HPS 7000 Helmlampe)
- Auf dem Gehäuse befindet sich folgende Kennzeichnung: „Nicht im Ex-Bereich öffnen! Open in a SAFE area only!“

3 Gebrauch

3.1 Vor dem ersten Gebrauch

1. Batterien in die Helmlampe einlegen (siehe Kap. 4.2.1).
2. Die Helmlampe am Helm montieren (siehe Kap. 4.2.3).
   Je nach Konfiguration müssen folgende Teile montiert werden:
   – Frontplatte und Helmlampe
   – Helmlampe

3.2 Vor jedem Gebrauch

3.2.1 Batteriestatus prüfen

- Wenn die Helmlampe ausgeschaltet ist, die linke Taste mindestens 3 Sekunden drücken, bis die Status-LED angeht.

Die Status-LED liefert 5 Sekunden lang folgende Informationen:
- grün, leuchtet
  Batteriestatus: 75 % ... 100 %
- grün, blinkt langsam
  Batteriestatus: 50 % ... 75 %
- rot, blinkt langsam
  Batteriestatus: 20 % ... 50 %
- rot, blinkt schnell
  Batteriestatus: <20 %. Die Batterie sollte gewechselt werden.
- rot, leuchtet
  Die Batterie ist fast leer und muss gewechselt werden.

3.3 Während des Gebrauchs

3.3.1 Helmlampe einschalten

- Beide Tasten gleichzeitig drücken.
  Die Power-LED schaltet sich ein.

3.3.2 Licht dimmen

- Wenn die Helmlampe eingeschaltet ist, beide Tasten gleichzeitig drücken.
  Das Licht wird gedimmt.

3.3.3 Blinkmodus einschalten

- Wenn das Licht gedimmt ist, beide Tasten gleichzeitig drücken.
  Die Helmlampe blinkt.

3.3.4 Helmlampe ausschalten

- Wenn die Helmlampe blinkt, beide Tasten gleichzeitig drücken.
  Die Power-LED schaltet sich aus.

3.3.5 Informationen zum Batteriestatus

Wenn die Helmlampe eingeschaltet ist und der Batteriestatus unter 20 % fällt, blinkt die Power-LED 5 Mal. 15 Minuten später blinkt die Power-LED erneut 5 Mal. Die Helmlampe kann noch 30 - 45 Minuten verwendet werden.

3.4 Nach dem Gebrauch

- Batteriestatus prüfen. Batterien ggf. wechseln (siehe Kap. 4.2.1).
- Helmlampe reinigen (siehe Kap. 4.1).
- Wenn die Helmlampe für längere Zeit gelagert wird, die Batterien entnehmen.

4 Wartung

4.1 Reinigung

VORSICHT
Zum Reinigen keine Lösungsmittel oder Verdünner verwenden. Andernfalls könnte das Gehäuse beschädigt werden.

- Grobe Verschmutzungen ggf. mit einer weichen Bürste entfernen.
- Helmlampe mit einem feuchten Tuch abwischen.

4.2 Wartungsarbeiten

4.2.1 Batterien wechseln

WARNUNG
Batterien nicht in explosionsgefährdeten Bereichen wechseln. Ansonsten besteht Explosionsgefahr.

VORSICHT
Nur die zugelassenen Batterien verwenden, sonst erlischt die Ex-Zulassung. Die Helmlampe darf dann nicht in explosionsgefährdeten Bereichen verwendet werden. Informationen zu den zugelassenen Batterien siehe Kap. 8.
Ein unsachgemäßer Umgang mit Batterien kann Brände, Explosionen und andere Gefahren zur Folge haben.
Ausschließlich Batterien gleicher Marke, gleichen Typs und gleichen Alters verwenden. Leere Batterien aus der Helmlampe entnehmen. Ansonsten kann die Helmlampe beschädigt werden.
Hinweise der Batteriehersteller beachten.

1. Die Schraube lösen und das Gehäuse vom Feuerwehrhelm abnehmen (siehe Abbildung B-1).
2. Die Schrauben des Batteriefachs lösen und das Batteriefach aus dem Gehäuse nehmen (siehe Abbildung B-2).
3. Die Batterien wechseln. Dabei auf korrekte Polarität achten.
4. Prüfen, ob die Dichtung am Batteriefach vorhanden und unbeschädigt ist. Dichtung ggf. wechseln.
5. Das Batteriefach in das Gehäuse setzen und festschrauben
   (Drehmoment: 0,25 Nm ±0,05 Nm).
   Die Power-LED leuchtet, um den Status der Batterien zu ermitteln. Sie kann erst nach ca. 10 Sekunden ausgeschaltet werden.
6. Die Helmlampe vorne in die Frontplatte der Helmlampe einsetzen und hinten festschrauben (0,25 Nm ±0,05 Nm, siehe Abbildung D).
7. Helmlampe ausschalten.

4.2.2 Dichtung wechseln

Die Dichtung muss alle 5 Jahre gewechselt werden.
1. Die Schraube lösen und das Gehäuse vom Feuerwehrhelm abnehmen (siehe Abbildung B-1).
2. Die Schrauben des Batteriefachs lösen und das Batteriefach aus dem Gehäuse nehmen (siehe Abbildung B-2).
3. Die alte Dichtung aus der Nut nehmen.
4. Nut ggf. reinigen.
5. Eine neue Dichtung einsetzen. Darauf achten, dass die Dichtung nicht verdreht wird.
6. Das Batteriefach in das Gehäuse setzen und festschrauben
   (Drehmoment: 0,25 Nm ±0,05 Nm).
7. Die Helmlampe vorne in die Frontplatte der Helmlampe einsetzen und hinten festschrauben (0,25 Nm ±0,05 Nm, siehe Abbildung D).

4.2.3 Helmlampe am Feuerwehrhelm montieren

1. Wenn nur die Frontblende am Helm montiert ist und die Frontplatte der Helmlampe montiert werden muss:
   – Den Gesichtsschutz vom Feuerwehrhelm demontieren[1].
   – Die Schraube entfernen und die Frontblende abnehmen (siehe Abbildung C).
   – Sicherstellen, dass der O-Ring unbeschädigt ist. Den O-Ring mit Vaseline fetten und in die Helmschale einsetzen.
   – Die Frontplatte der Helmlampe auf die Helmschale setzen.
   – Die Schraube festziehen
   (Drehmoment: 0,7 Nm).
2. Die Helmlampe vorne in die Frontplatte der Helmlampe einsetzen und hinten festschrauben (0,25 Nm ±0,05 Nm, siehe Abbildung D).
3. Ggf. den Gesichtsschutz montieren[1].

5 Transport

Die Helmlampe kann in der Originalverpackung transportiert werden. Alternativ kann die Helmlampe am Feuerwehrhelm montiert bleiben und mit dem Feuerwehrhelm transportiert werden.

6 Lagerung

Die Helmlampe kühl und trocken an einem geschützten Ort aufbewahren. Während der Lagerung direkten Einfluss von Sonnenlicht und Wärmestrahlung vermeiden.

7 Entsorgung

Die Helmlampe hat eine Lebensdauer von 10 Jahren.

Dieses Produkt darf nicht als Siedlungsabfall entsorgt werden. Es ist daher mit dem nebenstehenden Symbol gekennzeichnet.
Dräger nimmt dieses Produkt kostenlos zurück. Informationen dazu geben die nationalen Vertriebsorganisationen und Dräger.

Batterien und Akkus dürfen nicht als Siedlungsabfall entsorgt werden. Sie sind daher mit dem nebenstehenden Symbol gekennzeichnet.
Batterien und Akkus gemäß den geltenden Vorschriften sammeln und bei Batterie-Sammelstellen entsorgen.

8 Technische Daten

Gewicht
ohne Batterien
ca. 80 g
mit Batterien
ca. 125 g
Abmessungen (B*H*T)
55 x 42 x 105 mm
Schutzart
IP67

Betriebszeit
Helles Licht
ca. 5 Stunden
Gedimmtes Licht
ca. 11 Stunden
Blinklicht
ca. 10 Stunden

Helligkeit
Helles Licht
43 lm
Gedimmtes Licht
23 lm
Blinklicht
43 lm / 0 lm

Zugelassene Batterien
- Duracell Procell MN 1500, T4
- Duracell Plus Power MN 1500, T4
- Varta Energy 4106, T4
- Varta Industrial 4006, T3
- Varta Longlife 4106, T3
- Varta Powerone 4106, T3
- Panasonic Powerline LR6, T3

Einsatztemperaturen
- -20°C ... +50°C
  (wenn Duracell Procell MN 1500, Duracell Plus Power MN 1500, Varta Energy 4106,Varta Industrial 4006 oder Varta Longlife 4106 verwendet werden)
- -20 °C ... +40 °C
  (wenn Varta Powerone 4106 oder Panasonic Powerline LR6 verwendet werden)

Lagerbedingungen
0 °C ... +35 °C bei normalem Umgebungsdruck und relativer Feuchtigkeit <90 %

9 Bestellliste

Benennung	Bestell-nummer
HPS 7000 Helmlampe	R 79 013
E-Set HPS 7000 Frontplatte	R 79 226
E-Set HPS 7000 Schrauben	R 79 264
Dichtung	R 79 272
E-Set Batterie Set Duracell für HPS 7000	R 79 127

1) Siehe Gebrauchsanweisung des HPS 7000

en - Instructions for Use

1 For your safety

1.1 General safety statements

- Before using this product, carefully read these Instructions for Use and those of the associated products.
- Strictly follow the Instructions for Use. The user must fully understand and strictly observe the instructions. Use the product only for the purposes specified in the Intended use section of this document.
- Do not dispose of the Instructions for Use. Ensure that they are retained and appropriately used by the product user.
- Follow local and national guidelines pertaining to this product.
- Only trained and competent personnel are permitted to inspect, repair and service the product as detailed in these Instructions for Use. Further maintenance work that is not detailed in these Instructions for Use must only be carried out by Dräger or personnel qualified by Dräger. Dräger recommend a Dräger service contract for all maintenance activities.
- Use only genuine Dräger spare parts and accessories, or the proper functioning of the product may be impaired.
- Do not use a faulty or incomplete product. Do not modify the product.
- Notify Dräger in the event of any product or component fault or failure.

1.2 Description of the warning symbols

The following warning symbols are used in this document to provide and highlight areas of the associated text that require a greater level of awareness from the user. The meanings of the symbols are as follows:

WARNING
Indicates a potentially hazardous situation
which, if not avoided, could result in death or serious injury.

CAUTION
Indicates a potentially hazardous situation which, if not avoided, could result in physical injury, or damage to the product or environment. May also be used to warn against unsafe practices.

2 Description

2.1 Product overview

See figure A
1 Left button
2 Status LED, red/green
3 Power LED, white
4 Right button
5 Enclosure

2.2 Functional description

The helmet lamp HPS 7000 is an integral part of the fire helmet. It illuminates an area of approx. 12 metres with a power LED.
The power LED has 3 lighting levels. A status LED provides information on the battery charge.

2.3 Intended use

The helmet lamp is designed for use with a fire helmet of the series Dräger HPS 7000.

2.4 Approvals

The helmet lamp is approved acc. to DIN EN 443:2008 together with the fire helmets of the series Dräger HPS 7000.
The helmet lamp is also classified for use in potentially explosive atmospheres.

CAUTION
Only use approved batteries. The use of other batteries will invalidate the Ex-approval. The helmet lamp may not be used in explosive environments. See Chap. 8 for information about the approved batteries.

For further information about classification please see type label on the battery compartment or sheet 6/6.

2.5 Markings

The type plate includes the following information:
- Serial number:
  The year of construction is encoded in the serial number. The year of construction is coded with the third letter of the serial number: A = 2009, B = 2010, C = 2011, D = 2012, E = 2013, F = 2014, H = 2015, J = 2016, etc. Example: Serial number ARBH-0054: the third letter is B, so the year of construction is 2010.
- Type-identical code:
  Li (HPS 7000 Helmet Lamp)
- The following is affixed to the housing: "Do not open in explosion-hazard areas! Open in a SAFE area only!“

3 Use

3.1 Prior to first use

1. Insert batteries into the helmet lamp (see Chap. 4.2.1).
2. Attach the helmet lamp to the helmet (see Chap. 4.2.3).
   Depending on configuration, the following components must be attached:
   – Mounting plate and helmet lamp
   – Helmet lamp

3.2 Before each use

3.2.1 Checking battery charge

- With the helmet lamp switched off, press the left button for at least 3 seconds until the status LED comes on.

The status LED provides the following information for 5 seconds:
- Green light
  The battery capacity is 75 % ... 100 %
- Green slowly flashing light
  The battery capacity is 50 % ... 75 %
- Red slowly flashing light
  The battery capacity is 20 % ... 50 %
- Red rapidly flashing light
  The battery capacity is less than <20 %. The battery should be replaced.
- Red light
  The battery is almost empty and must be replaced.

3.3 During use

3.3.1 Switching helmet lamp on

- Press both buttons simultaneously.
  The power LED comes on.

3.3.2 Dimming the light

- With the helmet lamp switched on, press both buttons simultaneously.
  The light is dimmed.

3.3.3 Switching on flashing mode

- When the light has been dimmed, press both buttons simultaneously.
  The light now flashes.

3.3.4 Switching the helmet lamp off

- When the light is flashing, press both buttons simultaneously.
  The power LED goes out.

3.3.5 Battery charge information

If the helmet lamp is switched on and the battery level falls below 20 %, the power LED flashes 5 times. 15 minutes later, the power LED flashes again 5 tines. The helmet lamp may still be used for 30 to 45 minutes.

3.4 After use

- Check battery charge. Replace batteries if necessary (see Chap. 4.2.1).
- Clean helmet lamp (see Chap. 4.1).
- Remove the batteries if the helmet lamp is to be stored for a long time.

4 Maintenance

4.1 Cleaning

CAUTION
Do not use solvents or diluting agents for cleaning. These may damage the enclosure.

- Use a soft brush to remove any stubborn dirt.
- Wipe helmet lamp down with a damp cloth.

4.2 Maintenance

4.2.1 Replacing the batteries

WARNING
Never replace batteries in potentially explosive areas. This may pose a risk of explosion.

CAUTION
Only use approved batteries. The use of other batteries will invalidate the Ex-approval. The helmet lamp may not be used in explosive environments. See Chap. 8 for information about the approved batteries.
Improper handling of batteries may cause fires or explosions and result in other hazards.
Only use batteries of the same brand, type and age. Remove empty batteries from helmet lamp. Leaving empty batteries in the lamp may cause the batteries to leak highly explosive gas.
Comply with the battery manufacturer's instructions.

1. Loosen the screw and remove the enclosure from the fire helmet (see Fig. B-1).
2. Loosen the screws of the battery compartment and remove the battery compartment from the enclosure (see Figure B-2).
3. Replace the batteries. Note the correct polarity.
4. Check that the seal on the battery compartment is in place and undamaged. Replace seal if necessary.
5. Place battery compartment in the enclosure and screw down
   (torque: 0,25 Nm ±0.05 Nm).
   The power LED lights up to determine the capacity of the batteries. It may not be turned off until about 10 seconds have passed.
6. Insert the helmet lamp into the front of the helmet lamp's mounting plate and screw down in rear (0.25 Nm ±0.05 Nm, see Fig. D).
7. Switch helmet lamp off.

4.2.2 Replacing seal

The seal must be replaced every 5 years.
1. Loosen the screw and remove the enclosure from the fire helmet (see Fig. B-1).
2. Loosen the screws of the battery compartment and remove the battery compartment from the enclosure (see Figure B-2).
3. Pull the old seal out of the groove.
4. If necessary, clean the groove.
5. Insert a new seal. Make sure the seal is not twisted.
6. Place battery compartment in the enclosure and screw down
   (torque: 0,25 Nm ±0.05 Nm).
7. Insert the helmet lamp into the front of the helmet lamp's mounting plate and screw down in rear (0.25 Nm ±0.05 Nm, see Fig. D).

4.2.3 Attaching helmet lamp to fire helmet

1. When only the front cover is attached to the helmet and the mounting plate of the helmet lamp must be attached:
   – Detach the face shield from the fire helmet[1].
   – Remove the screw and detach the front cover (see Fig. C).
   – Make sure the O-ring is undamaged. Lubricate the o-ring with Vaseline and insert into the helmet shell.
   – Position the mounting plate of the helmet lamp onto the helmet shell.
   – Tighten the screw (torque: 0,7 Nm).
2. Insert the helmet lamp into the front of the helmet lamp's mounting plate and screw down in rear (0.25 Nm ±0.05 Nm, see Fig. D).
3. If needed, attach the face shield[1].

5 Transport

The helmet lamp may be transported in the original packaging. Alternatively, the helmet lamp may remain mounted on the fire helmet and be transported together with the fire helmet.

6 Storage

Store the helmet lamp cool and dry in a safe place. Avoid exposure to direct sunlight and heat radiation during storage.

1) See HPS 7000 Instructions for Use

7 Disposal

The helmet lamp has a service life of 10 years.

This product may not be disposed of with household waste. This is indicated by the adjacent symbol. The product can be returned to Dräger free of charge. Please contact your national Dräger Sales Organisation and Dräger for more information.

Batteries may not be disposed of with household waste. This is indicated by the adjacent symbol. Collect and dispose of batteries at battery collection centers as specified by the applicable regulations.

8 Technical data

Weight
Without batteries
approx. 80 g
With batteries
approx. 125 g
Dimensions (W*H*D)
55 x 42 x 105 mm
Protection class
IP67

Operation time
Bright light
approx. 5 hours
Dimmed light
approx. 11 hours
Flashing light
approx. 10 hours

Brightness
Bright light
43 lm
Dimmed light
23 lm
Flashing light
43 lm / 0 lm

Approved batteries
- Duracell Procell MN 1500, T4
- Duracell Plus Power MN 1500, T4
- Varta Energy 4106, T4
- Varta Industrial 4006, T3
- Varta Longlife 4106, T3
- Varta Powerone 4106, T3
- Panasonic Powerline LR6, T3

Operating temperatures
- -20°C ... +50°C
  (if using Duracell Procell MN 1500, Duracell Plus Power MN 1500, Varta Energy 4106, Varta Industrial 4006 or Varta Longlife 4106)
- -20 °C ... +40 °C
  (if using Varta Powerone 4106 or Panasonic Powerline LR6)

Storage conditions
0 °C ... +35 °C at normal ambient pressure and a relative humidity of <90 %

9 Order list

Designation	Order number
Helmet lamp HPS7000	R 79 013
Spare parts set HPS 7000 mounting plate	R 79 226
Spare parts set HPS 7000 screws	R 79 264
Seal	R 79 272
Duracell spare battery set for HPS 7000	R 79 127

fr - Notice d'utilisation

1 Pour votre sécurité

1.1 Consignes générales de sécurité

- Avant l'utilisation du produit, lire attentivement cette notice d'utilisation et celle des produits correspondants.
- Respecter précisément les instructions qui y figurent. L'utilisateur doit avoir compris la totalité des instructions et les respecter scrupuleusement. Le produit ne doit être utilisé que conformément au domaine d'application indiqué.
- Ne pas jeter la notice d'utilisation. Il est demandé aux utilisateurs de la conserver et de l'utiliser comme il se doit.
- Respecter les directives locales et nationales sur ce produit.
- Seul le personnel compétent, ayant suivi une formation adéquate est autorisé à contrôler, réparer et entretenir le produit comme indiqué dans cette notice d'utilisation. Les travaux de maintenance qui ne sont pas décrits dans cette notice d'utilisation, sont réservés à Dräger ou au personnel ayant suivi une formation professionnelle organisée par Dräger. Dräger recommande de conclure un contrat de service Dräger.
- N'utiliser que des pièces et des accessoires Dräger d'origine pour les réparations. Le fonctionnement correct du produit pourrait être sinon altéré.
- Ne pas utiliser les produits défaillants ou incomplets. Ne pas modifier le produit.
- Informer Dräger en cas de défauts ou de pannes du produit ou des composants du produit.

1.2 Explication des symboles

Ce document contient des avertissements, destinés à marquer certains textes et à les mettre en relief. Ces avertissements nécessitent l'attention accrue de l'utilisateur. Les avertissements sont classés comme suit :

AVERTISSEMENT

Signale une situation éventuellement dangereuse.
Si celle-ci n'est pas évitée, cette situation peut constituer un danger de mort ou des blessures graves.

ATTENTION

Signale une situation éventuellement dangereuse. Si elle n'est pas évitée, cette situation peut causer un danger pour les personnes ou l'environnement ou endommager le produit. Peut également avertir d'une utilisation inadéquate.

2 Description

2.1 Aperçu du produit

voir illustration A

1 Touche gauche
2 LED de statut, rouge/verte
3 LED d'alimentation, blanche
4 Touche droite
5 Boîtier

2.2 Description du fonctionnement

La lampe de casque HPS 7000 fait partie du casque de pompier. Elle éclaire l'environnement avec une LED d'alimentation dans un rayon de 12 mètres.
La LED d'alimentation possède 3 niveaux d'éclairage. Une LED de statut fournit des informations sur les piles.

2.3 Domaine d'application

La lampe de casque est prévue pour être utilisée avec un casque de pompier de la série Dräger HPS 7000.

2.4 Homologations

La lampe de casque est homologuée avec les casques de pompier de la série Dräger HPS 7000 conformément à la norme DIN EN 443:2008.
En outre, la lampe de casque est homologué pour être utilisée dans des zones exposées aux explosions.

ATTENTION

Utiliser uniquement les piles homologuées, dans le cas contraire, la certification Ex devient caduque. La lampe de casque ne doit pas être utilisée dans des zones à risque d'explosion. Informations sur les piles autorisées voir Chap. 8.

Pour plus d'informations sur la classification, voir la plaque signalétique sur le compartiment de batteries ou la feuille 6/6.

2.5 Marquages

Les informations suivantes sont indiquées entre autres sur la plaque signalétique :

- Numéro de série :
  L'année de production est encodée dans le numéro de série. L'année de production est indiquée par la 3e lettre du numéro de série : A = 2009, B = 2010, C = 2011, D = 2012, E = 2013, F = 2014, H = 2015, J = 2016, etc. Exemple : numéro de série ARBH-0054 : la troisième lettre est B, donc l'année de production est 2010.
- Marquage des types :
  Li (Lampe casque HPS 7000)
- Le marquage suivant se trouve sur le boîtier : „Nicht im Ex-Bereich öffnen! Open in a SAFE area only!“ (Ne pas ouvrir dans une zone exposée aux explosions !)

3 Utilisation

3.1 Avant la première utilisation

1. Insérer les piles dans la lampe de casque (voir Chap. 4.2.1).
2. Monter la lampe de casque sur ce dernier (voir Chap. 4.2.3).
   Selon la configuration, les pièces suivantes doivent être montées :
   – Plaque-support attribut et lampe de casque
   – Lampe de casque

3.2 Avant chaque utilisation

3.2.1 Contrôle du statut des piles

- Lorsque la lampe de casque est éteinte, appuyer sur la touche gauche au minimum 3 secondes jusqu'à ce que la LED de statut s'allume.

La LED de statut fournit pendant 5 secondes les informations suivantes :

- verte, est allumée
  Statut de la batterie : 75 % ... 100 %
- verte, clignote lentement
  Statut de la batterie : 50 % ... 75 %
- rouge, clignote lentement
  Statut de la batterie : 20 % ... 50 %
- rouge, clignote rapidement
  Statut de la batterie : <20 %. Les piles doivent être changées.
- rouge, est allumée
  Les piles sont presque déchargées et doivent être remplacées.

3.3 Pendant l'utilisation

3.3.1 Allumage de la lampe de casque

- Appuyer simultanément sur les deux touches.
  La lampe LED s'allume.

3.3.2 Variation de la lumière

- Lorsque la lampe de casque est allumée, appuyer simultanément sur les deux touches.
  La lumière varie.

3.3.3 Activation du mode clignotant

- Lorsque la lumière varie, appuyer simultanément sur les deux touches.
  La lampe de casque clignote.

3.3.4 Arrêt de la lampe de casque

- Lorsque la lampe de casque clignote, appuyer simultanément sur les deux touches.
  La LED d'alimentation s'éteint.

3.3.5 Informations sur le statut des piles

Lorsque la lampe de casque est allumée et que le statut des piles devient inférieur à 20 %, la lampe LED clignote 5 fois. 15 minutes plus tard, la lampe LED clignote de nouveau 5 fois. La lampe de casque peut encore être utilisée pendant 30 à 45 minutes.

3.4 Après l'utilisation

- Contrôler le statut des piles. Remplacer les piles le cas échéant (voir Chap. 4.2.1).
- Nettoyer la lampe de casque (voir Chap. 4.1).
- Lorsque la lampe de casque est stockée pendant longtemps, retirer les piles.

4 Maintenance

4.1 Nettoyage

ATTENTION

Pour le nettoyage, ne pas utiliser de solvant ni de diluant. Dans le cas contraire, le boîtier pourrait être endommagé.

- Retirer le cas échéant les salissures importantes avec une brosse souple.
- Essuyer la lampe de casque avec un chiffon humide.

4.2 Travaux de maintenance

4.2.1 Changement des piles

AVERTISSEMENT

Ne pas remplacer les piles dans des zones à risque d'explosion. Autrement, il existe un risque d'explosion.

ATTENTION

Utiliser uniquement les piles homologuées, dans le cas contraire, la certification Ex devient caduque. La lampe de casque ne doit pas être utilisée dans des zones à risque d'explosion. Informations sur les piles autorisées, voir Chap. 8.
Un maniement incorrect des piles peut entraîner des incendies, des explosions et d'autres dangers.
Utiliser exclusivement des piles de même marque, même type et de même vétusté. Retirer les piles vides de la lampe de casque. Dans le cas contraire, la lampe de casque peut être endommagée.
Respecter les consignes du fabricant des piles.

1. Dévisser la vis et retirer le boîtier du casque de pompier (voir illustration B-1).
2. Dévisser les vis du compartiment des piles et retirer le compartiment du boîtier (voir illustration B-2).
3. Remplacer les piles. Veiller à respecter la bonne polarité.
4. Vérifier si le joint est présent sur le compartiment de la batterie et n'est pas endommagé. Remplacer le cas échéant le joint.
5. Placer et visser le compartiment des piles dans le boîtier
   (couple : 0,25 Nm ±0,05 Nm).
   La lampe LED est allumée afin de déterminer le statut des piles. Elle peut être éteinte uniquement après 10 secondes environ.
6. Insérer la lampe de casque à l'avant dans la plaque-support attribut de la lampe de casque et visser à l'arrière (0,25 Nm ±0,05 Nm, voir illustration D).
7. Eteindre la lampe de casque.

4.2.2 Remplacement du joint

Le joint doit être remplacé tous les 5 ans.

1. Dévisser la vis et retirer le boîtier du casque de pompier (voir illustration B-1).
2. Dévisser les vis du compartiment des piles et retirer le compartiment du boîtier (voir illustration B-2).
3. Sortir l'ancien joint de la rainure.
4. Nettoyer la rainure le cas échéant.
5. Insérer un nouveau joint. Veiller à ce que le joint ne soit pas tordu.
6. Placer et visser le compartiment des piles dans le boîtier
   (couple : 0,25 Nm ±0,05 Nm).
7. Insérer la lampe de casque à l'avant dans la plaque-support attribut de la lampe et visser à l'arrière (0,25 Nm ±0,05 Nm, voir illustration D).

4.2.3 Montage de la lampe sur le casque de pompier

1. Si seule la plaque attribut est montée sur le casque et que la plaque-support attribut de la lampe de casque doit être montée :
   – Démonter la protection faciale du casque de pompier[1].
   – Retirer la vis et la plaque attribut (voir illustration C).
   – S'assurer que le joint torique n'est pas endommagé. Graisser le joint torique avec de la vaseline et insérer dans la calotte du casque.
   – Placer la plaque-support attribut de la lampe sur la calotte du casque.
   – Serrer la vis (couple : 0,7 Nm).
2. Insérer la lampe de casque à l'avant dans la plaque-support attribut de la lampe et visser à l'arrière (0,25 Nm ±0,05 Nm, voir illustration D).
3. Le cas échéant, monter la protection faciale[1].

5 Transport

La lampe de casque peut être transportée dans l'emballage d'origine. Il est aussi possible de laisser la lampe montée sur le casque de pompier et de la transporter avec ce dernier.

6 Stockage

Conserver la lampe de casque dans un endroit protégé, frais et sec. Pendant le stockage, éviter une influence directe des UV et du rayonnement thermique.

7 Collecte et traitement des déchets

La lampe de casque a une durée de vie de 10 ans.

Il est interdit d'éliminer ce produit avec les déchets domestiques. C'est pourquoi, il est marqué du symbole ci-contre.
Dräger reprend gratuitement ce produit. Pour de plus amples informations, veuillez consulter les filiales locales et Dräger.

Il est interdit de jeter les batteries et les accumulateurs avec les ordures ménagères. C'est pourquoi, ils sont marqués du symbole ci-contre.
Collecter les batteries et les accumulateurs selon les prescriptions en vigueur et les remettre aux points de collecte pour piles et batteries usagées.

8 Caractéristiques techniques

Poids
sans piles
  env. 80 g
avec piles
  env. 125 g
Dimensions (L*H*P)
  55 x 42 x 105 mm
Type de protection
  IP67

Temps de fonctionnement
Lumière intense
  env. 5 heures
Lumière semi intense
  env. 11 heures
Lumière clignotante
  env. 10 heures

Luminosité
Lumière intense
  43 lm
Lumière semi intense
  23 lm
Lumière clignotante
  43 lm / 0 lm

Piles homologuées

- Duracell Procell MN 1500, T4
- Duracell Plus Power MN 1500, T4
- Varta Energy 4106, T4
- Varta Industrial 4006, T3
- Varta Longlife 4106, T3
- Varta Powerone 4106, T3
- Panasonic Powerline LR6, T3

Températures d'utilisation

- -20°C ... +50°C
  (en cas d'utilisation des Duracell Procell MN 1500, Duracell Plus Power MN 1500, Varta Energy 4106, Varta Industrial 4006 ou Varta Longlife 4106)
- -20 °C ... +40 °C
  (en cas d'utilisation des Varta Powerone 4106 ou Panasonic Powerline LR6)

Conditions de stockage
0 °C ... +35 °C à une pression ambiante normale et une humidité relative <90 %

9 Liste de commande

Désignation	Numéro de commande
Lampe casque HPS7000	R 79 013
Kit de pièces détachées, plaque-support attribut HPS 7000	R 79 226
Kit de pièces détachées, vis HPS 7000	R 79 264
Joint	R 79 272
Kit de pièces détachées, jeu de piles Duracell pour HPS 7000	R 79 127

1) Voir la notice d'utilisation du HPS 7000

es - Instrucciones de uso

1 Para su seguridad

1.1 Indicaciones generales de seguridad

- Antes de utilizar el producto, leer con atención estas instrucciones de uso y las instrucciones de uso de los productos correspondientes.
- Observar las instrucciones de uso con exactitud. El usuario debe comprender las instrucciones por completo y seguirlas con exactitud. El producto solamente debe utilizarse según su uso previsto.
- No eliminar las instrucciones de uso. Asegurarse del almacenamiento y uso correcto del producto por parte de los usuarios.
- Seguir las directrices locales y nacionales que se aplican a este producto.
- Solo el personal especializado y formado debe comprobar, reparar y mantener el producto tal y como se describe en las presentes instrucciones de uso. Los trabajos de mantenimiento no descritos en estas instrucciones de uso solo pueden ser realizados por Dräger o por personal técnico formado por Dräger. Dräger recomienda un contrato de mantenimiento con Dräger.
- Utilizar únicamente piezas originales de Dräger para los trabajos de mantenimiento. De lo contrario, se podría perjudicar el funcionamiento correcto del producto.
- No utilizar productos defectuosos o incompletos. No realizar modificaciones en el producto.
- Informar a Dräger si se produjeran fallos o averías en el producto o en componentes del mismo.

1.2 Descripción de las señales de aviso

Las siguientes señales de aviso se utilizan en este documento para marcar y resaltar los textos de aviso correspondientes que requieren una mayor atención por parte del usuario. Los significados de las señales de aviso están definidos de la siguiente manera:

ADVERTENCIA

Indicación respecto a una situación potencialmente peligrosa.
De no evitarse, pueden producirse lesiones graves o la muerte.

ATENCIÓN

Indicación respecto a una situación potencialmente peligrosa. Si no se evita esta situación, se pueden producir lesiones o daños en el producto o en el medio ambiente. También se puede utilizar como advertencia ante un uso inapropiado.

2 Descripción

2.1 Vista general del producto

véase la ilustración A

1 botón izquierdo
2 LED de estado, rojo/verde
3 Power LED, blanco
4 botón derecho
5 Carcasa

2.2 Descripción del funcionamiento

La lámpara de casco HPS 7000 es un componente integrado en el casco de bomberos. Ilumina el entorno con un Power LED en un radio de 12 metros.
El Power LED tiene 3 niveles de iluminación. Un LED de estado proporciona información sobre las pilas.

2.3 Uso previsto

La lámpara de casco ha sido diseñada para su utilización con un casco de bomberos de la serie HPS 7000 de Dräger.

2.4 Homologaciones

La lámpara de casco ha sido homologada con el casco de bomberos de la serie HPS 7000 de Dräger de acuerdo con la norma DIN EN 443:2008.
Además, la lámpara de casco está homologada para el uso en zonas con peligro de explosión.

ATENCIÓN

Solo utilizar pilas permitidas, de lo contrario se pierde la homologación para la zona con peligro de explosión. La lámpara de casco no se debe utilizar en áreas con peligro de explosión. Para más información sobre las pilas permitidas, véase Cap. 8.

Para más información acerca de la clasificación, vea la placa de caracteristicas en el compartimento de la batería o en hoja 6/6.

2.5 Identificaciones

En la placa de características se encuentran entre otras las siguientes informaciones:

- Número de serie:
  En el número de serie está cifrado el año de fabricación. El año de fabricación se deduce de la tercera letra del número de serie: A = 2009, B = 2010, C = 2011, D = 2012, E = 2013, F = 2014, H = 2015, J = 2016, etc. Ejemplo: número de serie ARBH-0054: la tercera letra es B, es decir, el año de fabricación es 2010.
- Marca identificativa típica:
  Li (Lámpara de casco HPS 7000)
- En la carcasa se encuentra la siguiente identificación: „Nicht im Ex-Bereich öffnen! Open in a SAFE area only!“ (No abrir en áreas con peligro de explosión.)

3 Uso

3.1 Antes del primer uso

1. Colocar las pilas en la lámpara de casco (véase Cap. 4.2.1).
2. Montar la lámpara de casco en el casco (véase Cap. 4.2.3).
   Dependiendo de la configuración, es necesario montar las siguientes piezas:
   – Placa portadora y lámpara de casco
   – Lámpara de casco

3.2 Antes de cada uso

3.2.1 Comprobar el estado de las pilas

- Si la lámpara de casco está apagada, mantener el botón izquierdo presionado durante al menos 3 segundos, hasta que el LED de estado se encienda.

El LED de estado proporciona durante 5 segundos la siguiente información:

- Verde, continuo
  Estado de las pilas: 75 % ... 100 %
- Verde, parpadeo lento
  Estado de las pilas: 50 % ... 75 %
- Rojo, parpadeo lento
  Estado de las pilas: 20 % ... 50 %
- Rojo, parpadeo rápido
  Estado de las pilas: <20 %. Es necesario cambiar la pila.
- Rojo, continuo
  Las pilas están casi vacías y es necesario cambiarlas.

3.3 Utilización

3.3.1 Encender la lámpara de casco

- Presionar ambos botones simultáneamente.
  El Power LED se enciende.

3.3.2 Atenuar la luz

- Cuando la lámpara de casco está encendida, presionar ambos botones simultáneamente.
  La luz se atenúa.

3.3.3 Encender el modo intermitente

- Cuando la luz esté atenuada, pulsar ambos botones simultáneamente.
  La lámpara de casco parpadea.

3.3.4 Apagar la lámpara de casco

- Si la lámpara de casco parpadea, pulsar ambos botones simultáneamente.
  El LED «Power» se apaga.

3.3.5 Información sobre el estado de las pilas

Cuando la lámpara de casco está encendida y es el estado de las pilas está por debajo del 20 %, el Power LED parpadea 5 veces. 15 minutos después el Power LED vuelve a parpadear 5 veces. La lámpara de casco se puede utilizar durante otros 30 - 45 minutos.

3.4 Después del uso

- Comprobar el estado de las pilas. En caso necesario, cambiar las pilas (véase Cap. 4.2.1).
- Limpiar la lámpara de casco (véase Cap. 4.1).
- Cuando la lámpara de casco se almacena durante un tiempo prolongado, extraer las pilas.

4 Mantenimiento

4.1 Limpieza

ATENCIÓN

No utilizar disolventes ni diluyentes para la limpieza. En caso contrario podría dañarse la carcasa.

- En caso necesario, eliminar la suciedad más evidente con un cepillo.
- Limpiar la lámpara de casco con un paño húmedo.

4.2 Trabajos de mantenimiento

4.2.1 Cambio de las pilas

ADVERTENCIA

No sustituir las pilas en zonas con peligro de explosión. De lo contrario, existiría peligro de explosión.

ATENCIÓN

Solo utilizar pilas permitidas, de lo contrario se pierde la homologación para la zona con peligro de explosión. La lámpara de casco no se debe utilizar en áreas con peligro de explosión. Para más información sobre las pilas permitidas, véase Cap. 8.
Un uso indebido de las pilas puede ocasionar incendios, explosiones y otros peligros.
Utilizar exclusivamente pilas de la misma marca, el mismo tipo y antigüedad. Extraer las pilas vacías de la lámpara de casco. De lo contrario podría dañarse la lámpara de casco.
Tener en cuenta las indicaciones del fabricante de las pilas.

1. Aflojar el tornillo y retirar la carcasa del casco de bomberos (véase la ilustración B-1).
2. Aflojar los tornillos del compartimento para pilas y extraer el compartimento de la carcasa (véase la ilustración B-2).
3. Cambiar las pilas. Tener en cuenta la polaridad correcta.
4. Comprobar que la junta del compartimento para pilas esté presente y no tenga daños. En caso necesario cambiar la junta.
5. Colocar el compartimento para pilas en la carcasa y enroscar
   (Par de apriete: 0,25 Nm ±0,05 Nm).
   El Power LED está iluminado para informar del estado de las pilas. Se puede apagar después de 10 segundos.
6. Colocar la lámpara de casco en la placa portadora de la lámpara y enroscar por detrás (0,25 Nm ±0,05 Nm, véase la ilustración D).
7. Apagar la lámpara de casco.

4.2.2 Cambiar la junta

Hay que cambiar la junta cada 5 años.

1. Aflojar el tornillo y retirar la carcasa del casco de bomberos (véase la ilustración B-1).
2. Aflojar los tornillos del compartimento para pilas y extraer el compartimento de la carcasa (véase ilustración B-2).
3. Retirar la junta antigua de la ranura.
4. En caso necesario, limpiar la ranura.
5. Colocar una nueva junta. Procurar no retorcer la junta.
6. Colocar el compartimento para pilas en la carcasa y enroscar
   (Par de apriete: 0,25 Nm ±0,05 Nm).
7. Colocar la lámpara de casco en la placa portadora de la lámpara y enroscar por detrás (0,25 Nm ±0,05 Nm, véase la ilustración D).

4.2.3 Montar la lámpara de casco en el casco de bomberos

1. Si solo está montada la protección frontal en el casco y hay que montar la placa portadora de la lámpara de casco:
   – Desmontar el protector facial del casco de bomberos[1].
   – Retirar el tornillo y extraer la protección frontal (véase ilustración C).
   – Asegurarse de que la junta tórica no está dañada. Engrasar la junta tórica con vaselina y colocarla en la carcasa del casco.
   – Colocar la placa portadora de la lámpara de casco en la carcasa del casco.
   – Apretar los tornillos (Par de apriete: 0,7 Nm).
2. Colocar la lámpara de casco en la placa portadora de la lámpara y enroscar por detrás (0,25 Nm ±0,05 Nm, véase la ilustración D).
3. En caso necesario, montar el protector facial[1].

5 Transporte

La lámpara de casco se puede transportar en el embalaje original. Como alternativa, la lámpara de casco puede permanecer montada en el casco de bomberos y ser transportada junto con él.

6 Almacenamiento

Guardar la lámpara de casco en un lugar fresco, seco y protegido. Durante el almacenamiento, evitar la exposición directa a la luz solar y al calor.

1) Ver instrucciones de uso del HPS 7000

7 Desecho

La lámpara de casco tiene una vida útil de 10 años.

Este producto no debe eliminarse como residuo doméstico. Por este motivo está identificado con el símbolo contiguo.
Dräger recoge el producto de forma totalmente gratuita. La información a este respecto está disponible en las delegaciones nacionales y en Dräger.

Las pilas y baterías no deben eliminarse como residuos domésticos. Por este motivo están identificadas con el símbolo contiguo.
Recoger las baterías y pilas según las normativas en vigor y eliminarlas en los puntos de recogida específicos.

8 Características técnicas

Peso
Sin pilas
  aprox. 80 g
Con pilas
  aprox. 125 g
Medidas (An*Alt*F)
  55 x 42 x 105 mm
Tipo de protección
  IP67

Tiempo de funcionamiento
Luz clara
  aprox. 5 horas
Luz atenuada
  aprox. 11 horas
Luz intermitente
  aprox. 10 horas

Claridad
Luz clara
  43 lm
Luz atenuada
  23 lm
Luz intermitente
  43 lm / 0 lm

Pilas permitidas

- Duracell Procell MN 1500, T4
- Duracell Plus Power MN 1500, T4
- Varta Energy 4106, T4
- Varta Industrial 4006, T3
- Varta Longlife 4106, T3
- Varta Powerone 4106, T3
- Panasonic Powerline LR6, T3

Temperaturas de operación

- -20°C ... +50°C
  (si se utilizan Duracell Procell MN 1500, Duracell Plus Power MN 1500, Varta Energy 4106, Varta Industrial 4006 o Varta Longlife 4106)
- -20 °C ... +40 °C
  (si se utilizan Varta Powerone 4106 o Panasonic Powerline LR6)

Condiciones de almacenamiento
0 °C ... +35 °C
con una presión atmosférica normal y humedad relativa <90 %

9 Lista de referencias

Denominación	Número de referencia
Lámpara de casco HPS 7000	R 79 013
Juego de repuestos placa portadora HPS 7000	R 79 226
Juego de repuestos tornillos HPS 7000	R 79 264
Junta	R 79 272
Juego de repuestos kit de pilas Duracell para HPS 7000	R 79 127

Dräger Safety AG & Co. KGaA
Revalstraße 1
23560 Lübeck
Germany
Phone +49 451 882-0
Fax +49 451 882-2080
www.draeger.com

pt	HPS 7000 Lâmpada do capacete	Instruções de uso
it	Lampada del casco HPS 7000	Istruzioni per l'uso
nl	HPS 7000 helmlamp	Gebruiksaanwijzing
da	HPS 7000 Hjelmlygte	Brugsanvisning

Notified body
Involved in type approval and in quality control:
DEKRA EXAM GmbH
Dinnendahlstr. 9
44809 Bochum
Germany
Reference number: CE 0158

90 31 015 - GA 1412.671 - **2/6**
© Dräger Safety AG & Co. KGaA
Edition 05 - July 2018
Subject to alteration

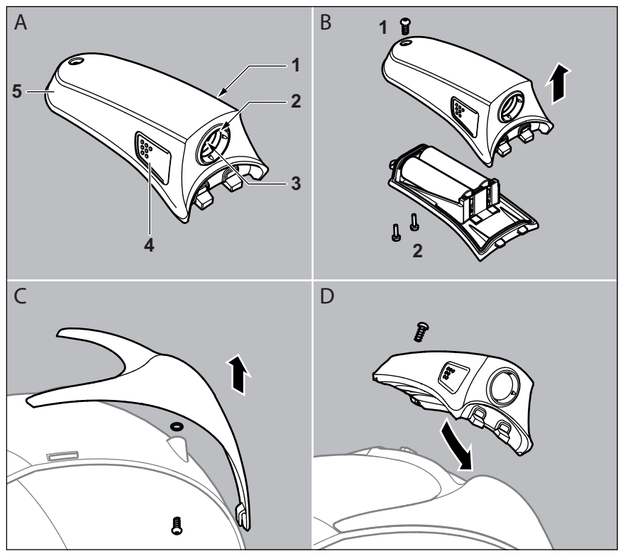

pt - Instruções de uso

1 Para sua segurança

1.1 Instruções gerais de segurança

- Antes da utilização do produto, leia atentamente as instruções de uso e as dos respetivos produtos.
- Respeite as instruções de uso. O usuário tem de compreender integralmente as instruções e seguir essas com exatidão. O equipamento se destina apenas à finalidade descrita.
- Não elimine as instruções de uso. Assegure a conservação e a utilização correta por parte dos usuários.
- Respeite as diretivas locais e nacionais aplicáveis a este produto.
- Apenas pessoal técnico e especializado é que pode verificar, reparar e fazer a manutenção do produto conforme descrito nestas instruções de uso. Os trabalhos de manutenção que não se encontrem descritos nestas Instruções de Uso, só podem ser efetuados pela Dräger ou por pessoal técnico formado pela Dräger. A Dräger recomenda que seja estabelecido um contrato de assistência técnica com a Dräger.
- Nos trabalhos de manutenção só devem ser utilizadas peças e acessórios originais Dräger. Se não, o correto funcionamento do equipamento poderá ser comprometido.
- Não utilize produtos avariados ou incompletos. Não efetue quaisquer alterações no produto.
- Informe a Dräger em caso de avarias ou falhas no equipamento ou componentes do equipamento.

1.2 Descrição dos símbolos de atenção

Os seguintes símbolos de atenção são utilizados neste documento para assinalar e realçar os respetivos textos de atenção, que requerem maior atenção por parte do usuário. Os significados dos símbolos de atenção são definidos do seguinte modo:

ATENÇÃO
Indicação de uma situação potencialmente perigosa.
Se esta não for evitada, podem surgir lesões graves ou morte.

CUIDADO
Indicação de uma situação potencialmente perigosa. Se esta não for evitada, podem surgir lesões ou danos materiais ou ambientais. Também pode ser utilizado para alertar para práticas indevidas.

2 Descrição

2.1 Vista geral do produto

ver imagem A
1 tecla esquerda
2 LED de estado, vermelho/verde
3 LED Power, branco
4 tecla direita
5 carcaça

2.2 Descrição de funções

A lâmpada do capacete HPS 7000 é uma peça integral do capacete de bombeiro. Ela ilumina a área envolvente com uma LED Power até aprox.12 metros.
O LED Power tem 3 níveis de iluminação. O LED de estado fornece informações relativamente à bateria.

2.3 Finalidade

A lâmpada do capacete se destina à utilização com o capacete de bombeiro da série Dräger HPS 7000.

2.4 Homologações

A lâmpada do capacete está aprovada para os capacetes de bombeiro da série Dräger HPS 7000 conforme DIN NE 443:2008.
A lâmpada do capacete também está aprovada para a utilização em zonas explosivas.

CUIDADO
Utilizar apenas as baterias permitidas, caso contrário a homologação Ex termina. A lâmpada do capacete não deve ser utilizada em áreas potencialmente explosivas. Informações referentes a baterias autorizadas ver Cap. 8.

Para mais informações sobre a classificação, consulte a placa de identificação no compartimento da bateria ou na folha 6/6.

2.5 Identificações

Na placa de identificação são apresentadas as seguintes informações:
- Número de série:
  No número de série está codificado o ano de fabrico. O ano de fabrico resulta da 3ª letra do número de série: A = 2009, B = 2010, C = 2011, D = 2012, E = 2013, F = 2014, H = 2015, J = 2016, etc. Exemplo: Número de série ARBH-0054: A 3ª letra é o B, ou seja, ano de fabrico 2010.
- Identificação
  Li (HPS 7000 lâmpada do capacete)
- Na caixa encontra-se a seguinte identificação: „Nicht im Ex-Bereich öffnen! Open in a SAFE area only!“ (Não abrir na zona Ex!)

3 Utilização

3.1 Antes da primeira utilização

1. Colocar as baterias na lâmpada do capacete (ver Cap. 4.2.1).
2. Montar a lâmpada do capacete no capacete (ver Cap. 4.2.3).
   Dependendo da configuração devem ser montadas as seguintes peças:
   – Parte frontal e lâmpada de capacete
   – Lâmpada de capacete

3.2 Antes de cada utilização

3.2.1 Verificar estado da bateria

- Quando a lâmpada do capacete se encontra desligada, pressionar a tecla esquerda durante 3 segundos até que o LED se ligue.

O LED de estado fornece durante 5 segundos as seguintes informações:
- verde, ligado
  estado da bateria: 75 % ... 100 %
- verde, intermitente devagar
  estado da bateria: 50 % ... 75 %
- vermelho, intermitente devagar
  estado da bateria: 20 % ... 50 %
- vermelho, intermitente rápido
  estado da bateria: <20 %. A bateria deve ser substituída.
- vermelho, ligado
  A bateria está quase vazia e deve ser substituída.

3.3 Durante a utilização

3.3.1 Ligar a lâmpada do capacete

- Pressionar simultâneamente ambas as teclas.
  Liga o LED Power.

3.3.2 Diminuir a claridade

- Quando a lâmpada do capacete se encontra ligada, pressionar simultâneamente ambas as teclas.
  A claridade é diminuida.

3.3.3 Ligar o modo intermitente

- Se a luz diminuir, pressionar simultaneamente as duas teclas.
  A lâmpada do capacete passa a piscar.

3.3.4 Desligar a lâmpada do capacete

- Se a lâmpada do capacete estiver piscando, pressionar simultaneamente as duas teclas.
  O LED de energia se desliga.

3.3.5 Informações referentes ao estado da bateria

Quando a lâmpada do capacete se encontra ligada e o estado da bateria é inferior a 20 %, o LED Power pisca 5 vezes. 15 Depois de alguns minutos o LED Power pisca novamente 5 vezes. A lâmpada do capacete pode ainda ser utilizada durante 30 - 45 minutos.

3.4 Após a utilização

- Verificar estado da bateria. Se necessário, trocar a bateria (ver Cap. 4.2.1).
- Limpar a lâmpada do capacete (ver Cap. 4.1).
- Quando a lâmpada do capacete for armazenada durante muito tempo, as baterias deverão ser retiradas.

4 Manutenção

4.1 Limpeza

CUIDADO
Não utilize solventes ou diluentes para limpar. Se não, poderá danificar da caixa.

- Se necessário, remover poeiras com uma escova macia.
- Limpe a lâmpada do capacete com um pano úmido.

4.2 Trabalhos de manutenção

4.2.1 Trocar as baterias

ATENÇÃO
Não trocar as baterias em áreas potencialmente explosivas. Caso contrário existe perigo de explosão.

CUIDADO
Utilizar apenas as baterias permitidas, caso contrário a homologação Ex termina. A lâmpada do capacete não deve ser utilizada em áreas potencialmente explosivas. Ver informações referentes a baterias autorizadas em Cap. 8.
Uma utilização imprópria de baterias pode causar incêndios, explosões e outros perigos.
Utilizar exclusivamente baterias da mesma marca, do mesmo tipo e da mesma idade. Retirar as baterias vazias da lâmpada do capacete. Caso contrário, poderá danificar a lâmpada do capacete.
Respeitar as indicações do fabricante de baterias.

1. Desapertar o parafuso e retirar a carcaça do capacete de bombeiro (ver imagem B-1).
2. Desapertar os parafusos do compartimento da bateria e retirar o compartimento da bateria da carcaça (ver imagem B-2).
3. Trocar as baterias. Ter em atenção a polaridade correta.
4. Verificar se existe uma junta no compartimento das baterias e se está em ordem. Se necessário, trocar a junta.
5. Colocar o compartimento de baterias na carcaça e aparafusar
   (binário: 0,25 Nm ±0,05 Nm).
   O LED Power está ligado, para indicar o estado das baterias. Ele só pode ser desligado após aprox. 10 segundos.
6. Colocar a lâmpada na frente, na placa frontal da lâmpada do capacete e aparafusar (0,25 Nm ±0,05 Nm, ver imagem D).
7. Desligar a lâmpada do capacete.

4.2.2 Trocar a junta

A junta deve ser trocada a cada 5 anos.
1. Desapertar o parafuso e retirar a carcaça do capacete de bombeiro (ver imagem B-1).
2. Desapertar os parafusos do compartimento da bateria e retirar o compartimento da bateria da carcaça (ver imagem B-2).
3. Retirar a junta antiga da ranhura.
4. Se necessário, limpar a ranhura.
5. Colocar uma junta nova. Tenha cuidado para que a junta não seja torcida.
6. Colocar o compartimento de baterias na carcaça e aparafusar
   (binário: 0,25 Nm ±0,05 Nm).
7. Colocar a lâmpada do capacete na frente, na placa frontal da lâmpada do capacete e aparafusar (0,25 Nm ±0,05 Nm, ver imagem D).

4.2.3 Montar a lâmpada do capacete no capacete de bombeiro

1. Se apenas estiver montada a testeira no capacete e se a placa frontal da lâmpada do capacete tiver de ser montada:
   – Desmontar a proteção facial do capacete de bombeiro[1)].
   – Remover o parafuso e retirar a testeira (ver imagem C).
   – Se certifique que o O-Ring está emordem. Lubrificar o O-Ring com vaselina e inserir no casco do capacete.
   – Colocar a placa frontal da lâmpada do capacete no casco do capacete.
   – Apertar o parafuso (binário: 0,7 Nm).
2. Colocar a lâmpada do capacete na frente, na placa frontal da lâmpada do capacete e aparafusar (0,25 Nm ±0,05 Nm, ver imagem D).
3. Se necessário, montar a proteção facial[1)].

5 Transporte

A lâmpada do capacete pode ser transportada na embalagem original. Como alternativa, a lâmpada do capacete pode ficar montada no capacete de bombeiro e ser transportada juntamente com o capacete de bombeiro.

6 Armazenagem

Armazene a lâmpada do capacete de forma fresca e seca em um sítio seguro. Durante a armazenagem evitar a exposição direta à luz solar e radiações de calor.

7 Eliminação

A lâmpada do capacete tem uma vida útil de 10 anos.

Este produto não pode ser eliminado como lixo doméstico. Por este motivo, está assinalado com o símbolo indicado ao lado.
A Dräger aceita o retorno deste produto sem qualquer custo. Encontrará mais informações sobre o assunto junto da Dräger e respectivos representantes/ distribuidores.

Baterias e acumuladores não podem ser eliminados no lixo doméstico. Por este motivo, estão assinaladas com o símbolo indicado ao lado. Elimine baterias e acumuladores de acordo com as normas vigentes nos pontos de coleta de baterias.

1) Ver instruções de uso do HPS 7000

8 Dados técnicos

Peso
sem baterias
approx. 80 g
sem baterias
approx. 125 g
Dimensões (L*A*P)
55 x 42 x 105 mm
Tipo de proteção
IP67

Tempo de funcionamento
Muita luz
aprox. 5 horas
Baixa luz
aprox. 11 horas
Luz intermitente
aprox. 10 horas

Claridade
Muita luz
43 lm
Baixa luz
23 lm
Luz intermitente
43 lm / 0 lm

Baterias permitidas
- Duracell Procell MN 1500, T4
- Duracell Plus Power MN 1500, T4
- Varta Energy 4106, T4
- Varta Industrial 4006, T3
- Varta Longlife 4106, T3
- Varta Powerone 4106, T3
- Panasonic Powerline LR6, T3

Temperaturas para utilização
- -20°C ... +50°C
  (se usar Duracell Procell MN 1500, Duracell Plus Power MN 1500, Varta Energy 4106, Varta Industrial 4006 ou Varta Longlife 4106)
- -20 °C ... +40 °C
  (se usar Varta Powerone 4106 ou Panasonic Powerline LR6)

Condições de armazenagem
0 °C ... +35 °C
com pressão normal de ambiente e umidade relativa <90 %

9 Lista de encomendas

Designação	Número de encomenda
HPS 7000 Lâmpada do capacete	R 79 013
Conjunto de peças de reposição: HPS 7000 placa frontal	R 79 226
Conjunto de peças de reposição: HPS 7000 parafusos	R 79 264
Junta	R 79 272
Conjunto de peças de reposição: conjunto de baterias Duracell para HPS 7000	R 79 127

it - Istruzioni per l'uso

1 Per la vostra sicurezza

1.1 Indicazioni di sicurezza generali

- Prima dell'utilizzo del prodotto leggere attentamente le presenti istruzioni per l'uso nonché quelle relative ai prodotti acclusi.
- Osservare scrupolosamente le istruzioni per l'uso. L'utilizzatore deve comprendere le istruzioni nella loro completezza e osservarle scrupolosamente. Il prodotto deve essere utilizzato solo conformemente all'utilizzo previsto.
- Non smaltire le istruzioni per l'uso. Assicurare che l'utente le conservi e le utilizzi correttamente.
- Osservare le direttive locali e nazionali riguardanti questo prodotto.
- Solo personale addestrato ed esperto può verificare, riparare e sottoporre a manutenzione il prodotto come viene descritto nelle presenti istruzioni per l'uso. Gli interventi di manutenzione che non sono descritti nelle presenti istruzioni per l'uso, possono essere effettuati solo da Dräger o da personale specializzato addestrato da Dräger. Si raccomanda di stipulare un contratto di assistenza con Dräger.
- Per gli interventi di manutenzione utilizzare solo componenti e accessori originali Dräger. In caso contrario potrebbe risultarne compromesso il corretto funzionamento del prodotto.
- Non utilizzare prodotti difettosi o incompleti. Non apportare alcuna modifica al prodotto.
- Informare Dräger in caso il prodotto o i suoi componenti presentino difetti o guasti.

1.2 Descrizione dei segnali di avvertenza

I seguenti segnali di avvertenza vengono utilizzati in questo documento per contrassegnare ed evidenziare i corrispettivi testi di avvertenza, i quali rendono necessaria una maggiore attenzione da parte dell'utilizzatore. Il significato dei segnali di avvertenza è definito come indicato di seguito.

AVVERTENZA
Segnalazione di una situazione di pericolo potenziale.
Se non viene evitata, può essere causa di morte o di gravi lesioni personali.

ATTENZIONE
Segnalazione di una situazione di pericolo potenziale. Se non viene evitata, può causare lesioni personali o danni materiali al prodotto o all'ambiente. Può essere utilizzata anche come avvertenza rispetto a un uso inappropriato.

2 Descrizione

2.1 Panoramica del prodotto

vedere Figura A
1 Pulsante sinistro
2 LED di stato rosso/verde
3 LED di alimentazione bianco
4 Pulsante destro
5 Corpo lampada

2.2 Descrizione del funzionamento

La lampada del casco HPS 7000 è parte integrante del casco per vigili del fuoco. Ilumina l'ambiente con un LED di alimentazione per ca. 12 metri.
Il LED di alimentazione dispone di 3 livelli di illuminazione. Un LED di stato fornisce informazioni sulla batteria.

2.3 Utilizzo previsto

La lampada è progettata per l'uso con il casco per vigili del fuoco della serie Dräger HPS 7000.

2.4 Omologazioni

La lampada è approvata per il casco per i vigili del fuoco della serie Dräger HPS 7000 ai sensi della norma DIN EN 443:2008.
Inoltre la lampada del casco è approvata per l'utilizzo in aree a rischio di esplosione.

ATTENZIONE
Utilizzare solo le batterie ammesse, altrimenti l'omologazione risulta annullata. La lampada per casco non dovrebbe essere impiegata in aree con rischio di esplosività. Per informazioni sulle batterie omologate, si veda Cap. 8.

Per ulteriori informazioni sulla classificazione, vedere la targhetta di identificazione sul vano batteria o il foglio 6/6.

2.5 Contrassegni

Sulla targhetta dati sono riportate, fra l'altro, le informazioni a seguire:
- Numero di serie:
  in questo numero è presente, in forma codificata, l'anno di costruzione. ricavabile dalla terza lettera: A = 2009, B = 2010, C = 2011, D = 2012, E = 2013, F = 2014, H = 2015, J = 2016, per esempio: numero di serie ARBH-0054: la terza lettera è la B, quindi l'anno di costruzione è il 2010.
- Identificazione per tipo:
  Li (Lampada del casco HPS 7000)
- Sulla custodia è riportata la seguente identificazione: „Nicht im Ex-Bereich öffnen! Open in a SAFE area only!“ (Non aprire in aree Ex!)

3 Utilizzo

3.1 Prima del primo impiego

1. Inserire le batterie nella lampada del casco (vedere Cap. 4.2.1).
2. Montare la lampada nel casco (vedere Cap. 4.2.3).
   A seconda della configurazione, sono montati i seguenti componenti:
   – Placca frontale e Lampada del casco
   – Lampada del casco

3.2 Prima di ogni utilizzo

3.2.1 Test stato della batteria

- Se la lampada del casco è spenta, premere il pulsante sinistro per 3 secondi, fino a quando il LED si accende.

Il LED acceso per 5 secondi indica le seguenti informazioni:
- verde, acceso
  Stato della batteria: 75 % ... 100 %
- verde, lampeggia lentamente
  Stato della batteria: 50 % ... 75 %
- rosso, lampeggia lentamente
  Stato della batteria: 20 % ... 50 %
- rosso, lampeggia velocemente
  Stato della batteria: <20 %. La batteria deve essere sostituita.
- rosso, acceso
  La batteria sta per scaricarsi e deve essere sostituita.

3.3 Durante l'utilizzo dell'apparecchio

3.3.1 Accendere la lampada del casco

- Premere entrambi i pulsanti contemporaneamente.
  Il LED di alimentazione si accende.

3.3.2 Regolare la luce

- Quando la lampada del casco è accesa, premere contemporaneamente i due tasti.
  La luce si affievolisce.

3.3.3 Attivare la modalità di lampeggio

- Quando si regola l'intensità luminosa e la luce risulta soffusa, premere contemporaneamente i due tasti.
  La lampada del casco lampeggia.

3.3.4 Spegnere la lampada del casco

- Quando la lampada del casco lampeggia, premere contemporaneamente i due tasti.
  Il LED di alimentazione si spegne.

3.3.5 Informazioni sullo stato della batteria

Quando la lampada del casco è accesa e la carica della batteria scende al di sotto del 20 %, il LED di alimentazione lampeggerà 5 volte. 15 minuti dopo, il LED di alimentazione lampeggerà per altre 5 volte. La lampada del casco può essere utilizzata per altri 30 - 45 minuti.

3.4 Dopo l'utilizzo

- Test stato della batteria. Sostituire le batterie se necessario (vedere Cap. 4.2.1).
- Pulire la lampada del casco (vedere Cap. 4.1).
- Quando la lampada del casco viene stoccata per molto tempo, rimuovere le batterie.

4 Manutenzione preventiva

4.1 Pulizia

ATTENZIONE
Per la pulizia, non utilizzare solventi o diluenti. In caso contrario si potrebbe danneggiare la struttura.

- Con una spazzola, rimuovere lo sporco grossolano.
- Pulire la lampada del casco con un panno umido.

4.2 Interventi di manutenzione

4.2.1 Sostituzione delle batterie

AVVERTENZA
Non sostituire le batterie in aree esposte al rischio di esplosione. Altrimenti sussiste il pericolo di esplosione.

ATTENZIONE
Utilizzare solo le batterie ammesse, altrimenti l'omologazione risulta annullata. La lampada per casco non dovrebbe essere impiegata in aree con rischio di esplosività. Per informazioni sulle batterie omologate, si veda il Cap. 8.
Se delle batterie ricaricabili vengono manipolate in modo improprio, si potrebbero verificare degli incendi o delle esplosioni e si potrebbe incorrere in altri pericoli.
Utilizzare solo batterie della stessa marca, della stessa età e dello stesso tipo. Rimuovere le batterie scariche dalla lampada del casco. In caso contrario, la lampada del casco potrebbe danneggiarsi.
Rispettare le istruzioni del produttore della batteria.

1. Allentare la vite e rimuovere la custodia dal casco per vigili del fuoco (vedere Figura B-1).
2. Allentare le viti del coperchio della batteria e rimuovere il coperchio della batteria dalla custodia (vedere Figura B-2).
3. Sostituire le batterie. Controllare che siano inserite nella corretta polarità.
4. Controllare che la guarnizione del coperchio della batteria sia fissato e non sia danneggiato. Sostituire la guarnizione se necessario.
5. Posizionare e fissare il coperchio della batteria nella custodia
   (Coppia di serraggio: 0,25 Nm ±0,05 Nm).
   Il LED di alimentazione si illumina per informare sulla capacità delle batterie. Si spegnera dopo ca. 10 secondi.
6. Inserire la lampada del casco nella placca frontale e avvitare nella parte posteriore (0,25 Nm ±0,05 Nm, vedere Figura D).
7. Spegnere la lampada del casco.

4.2.2 Sostituire la guarnizione

La guarnizione deve essere sostituita ogni 5 anni.
1. Allentare la vite e rimuovere la custodia dal casco per vigili del fuoco (vedere Figura B-1).
2. Allentare le viti del coperchio della batteria e rimuovere il coperchio della batteria dalla custodia (vedere Figura B-2).
3. Rimuovere dalla scanalatura la guarnizione usata.
4. Pulire la scanalatura, se necessario.
5. Inserire una nuova guarnizione. Accertarsi che la guarnizione non si rivolti.
6. Posizionare e fissare il coperchio della batteria nella custodia
   (Coppia di serraggio: 0,25 Nm ±0,05 Nm).
7. Inserire la lampada del casco nel pannello frontale e avvitare nella parte posteriore (0,25 Nm ±0,05 Nm, vedere Figura D).

4.2.3 Montare la lampada sul casco per vigili del fuoco

1. Quando la placca frontale viene montata sul casco e il pannello frontale è montato sulla lampada del casco bisogna:
   – Togliere la protezione per il viso dal casco per vigili del fuoco[1)].
   – Allentare la vite e rimuovere la copertura frontale (vedere Figura C).
   – Accertarsi che l'O-ring non sia danneggiato. Ingrassare l'O-ring con vaselina e inserirlo nella calotta del casco.
   – Fissare il pannello frontale della lampada del casco sulla calotta del casco.
   – Stringere la vite (Coppia di serraggio: 0,7 Nm).
2. Inserire la lampada del casco nel pannello frontale e avvitare nella parte posteriore (0,25 Nm ±0,05 Nm, vedere Figura D).
3. Se necessario, montare la protezione per il viso[1)].

5 Trasporto

La lampada del casco può essere trasportata nella confezione originale. In alternativa, la lampada può essere montata sul casco e trasportata integrata al casco per vigili del fuoco.

6 Stoccaggio

Conservare la lampada in un luogo fresco, asciutto e riparato. Durante lo stoccaggio, evitare l'esposizione alla luce diretta del sole e alle fonti di calore.

7 Smaltimento

La lampada del casco ha una durata di 10 anni.

Il presente prodotto non può essere smaltito come rifiuto urbano. Esso è perciò contrassegnato con il simbolo posto qui accanto.
Dräger ritira gratuitamente questo prodotto. Informazioni al riguardo vengono fornite dai rivenditori nazionali e da Dräger.

Le batterie ricaricabili e non ricaricabili non possono essere smaltite come rifiuto urbano. Esse sono perciò contrassegnate con il simbolo posto qui accanto.
Raccogliere le batterie ricaricabili e non conformemente alle normative vigenti e smaltirle presso gli appositi punti di raccolta.

8 Dati tecnici

Peso
senza batterie
ca. 80 g
con batterie
ca. 125 g
Dimensioni (L*H*P)
55 x 42 x 105 mm
Tipo di protezione
IP67

Autonomia
Luce intensa
ca. 5 ore
Luce soffusa
ca. 11 ore
Luce lampeggiante
ca. 10 ore

Luminosità
Luce intensa
43 lm
Luce soffusa
23 lm
Luce lampeggiante
43 lm/0 lm

Batterie conformi
- Duracell Procell MN 1500, T4
- Duracell Plus Power MN 1500, T4
- Varta Energy 4106, T4
- Varta Industrial 4006, T3
- Varta Longlife 4106, T3
- Varta Powerone 4106, T3
- Panasonic Powerline LR6, T3

Temperature di impiego
- -20°C ... +50°C
  (qualora vengano utilizzate Duracell Procell MN 1500, Duracell Plus Power MN 1500, Varta Energy 4106, Varta Industrial 4006 oppure Varta Longlife 4106)
- -20 °C ... +40 °C
  (qualora vengano utilizzate Varta Powerone 4106 oppure Panasonic Powerline LR6)

Condizioni di stoccaggio
0 °C ... +35 °C
a pressione ambienale normale e umidità relativa del <90 %

9 Lista per l'ordine

Denominazione	Codice articolo
Lampada HPS 7000	R 79 013
Set di ricambio HPS 7000 pannello frontale	R 79 226
Set di ricambio HPS 7000 viti	R 79 264
Guarnizione	R 79 272
Set di batterie di ricambio Duracell per HPS 7000	R 79 127

1) Vedere le istruzioni per l'uso di HPS 7000

nl - Gebruiksaanwijzing

1 Voor uw veiligheid

1.1 Algemene veiligheidsaanwijzingen

- Het is belangrijk om voor gebruik van dit product de gebruiksaanwijzing zorgvuldig door te lezen.
- Zorg ervoor dat u de gebruiksaanwijzing volledig begrijpt en strikt opvolgt. Gebruik het product alleen waarvoor het bedoeld is, zoals gespecificeerd in het document onder 'Beoogd gebruik'. Gebruik het product alleen waarvoor het bedoeld is, zoals gespecificeerd in het document onder 'Beoogd gebruik'.
- Gooi deze gebruiksaanwijzing niet weg. Zorg ervoor dat de gebruiksaanwijzing wordt bewaard en op de juiste manier wordt gebruikt door gebruikers van het product.
- Dit product mag alleen worden gebruikt door getraind en competent personeel.
- Het product mag alleen worden geïnspecteerd, gerepareerd en onderhouden door getraind en competent personeel, zoals gespecificeerd in dit document onder 'Onderhoud'. Onderhoudswerkzaamheden die niet in deze gebruiksaanwijzing beschreven zijn, mogen uitsluitend worden uitgevoerd door Dräger of door vakpersoneel dat door Dräger is opgeleid. Dräger adviseert een servicecontract af te sluiten met Dräger.
- Maak alleen gebruik van originele Dräger-onderdelen en -accessoires, om de juiste werking van het product te kunnen blijven garanderen. Anders kan de correcte werking van het product worden beperkt.
- Maak geen gebruik van een kapot of onvolledig product, en voer zelfs geen aanpassingen uit aan het product.
- Stel Dräger op de hoogte als zich fouten of defecten in de onderdelen voordoen.

1.2 Beschrijving van de waarschuwingstekens

De volgende waarschuwingstekens worden in dit document gebruikt om de bijbehorende waarschuwingsteksten aan te geven en te accentueren, die een verhoogde aandacht van de gebruiker vereisen. De betekenissen van de waarschuwingstekens zijn als volgt gedefinieerd:

WAARSCHUWING
Wijst op een potentieel gevaarlijke situatie.
Wanneer deze niet vermeden wordt, kan dit ernstig of zelfs dodelijk letsel tot gevolg hebben.

VOORZICHTIG
Wijst op een potentieel gevaarlijke situatie. Wanneer deze niet wordt vermeden, kan dit letsel of schade aan het product of het milieu tot gevolg hebben. Kan ook worden gebruikt als waarschuwing voor ondeskundig gebruik.

2 Beschrijving

2.1 Productoverzicht

zie afbeelding A
1 linkertoets
2 status-LED, rood/groen
3 power-LED, wit
4 rechtertoets
5 behuizing

2.2 Beschrijving van de werking

De HPS 7000 helmlamp is een geïntegreerd onderdeel van de brandweerhelm. De lamp verlicht de omgeving met een power-LED over ca. 12 meter.
De power-LED heeft 3 lichtstanden. Een status-LED geeft informatie over de batterij.

2.3 Beoogd gebruik

De helmlamp is bestemd voor gebruik in combinatie met een brandweerhelm van de Dräger HPS 7000-serie.

2.4 Toelatingen

De helmlamp is toegelaten met de brandweerhelmen van de Dräger HPS 7000-serie conform DIN EN 443:2008.
Bovendien is de helmlamp toegelaten voor gebruik op plaatsen met explosiegevaar.

VOORZICHTIG
Uitsluitend de goedgekeurde batterijen gebruiken, anders vervalt de Ex-toelating. De helmlamp mag dan niet worden gebruikt op plaatsen met explosiegevaar. Zie voor informatie over de goedgekeurde batterijen Hoofdstuk 8.

Meer informatie over de classificatie, zie typeplaatje op het batterijvak of blad 6/6.

2.5 Markeringen

Op het typeplaatje staat onder andere de volgende informatie vermeld:

- Serienummer:
  in het serienummer is het bouwjaar verwerkt. Het bouwjaar is de derde letter van het serienummer: A = 2009, B = 2010, C = 2011, D = 2012, E = 2013, F = 2014, H = 2015, J = 2016, enz. Een voorbeeld: serienummer ARBH-0054: de derde letter is B, dus het bouwjaar is 2010.
- Type-identieke markering:
  Li (HPS 7000 helmlamp)
- Op de behuizing bevindt zich de volgende markering: „Nicht im Ex-Bereich öffnen! Open in a SAFE area only!“ (Niet openen in de ex-zone!)

3 Gebruik

3.1 Vóór het eerste gebruik

1. Batterijen in de helmlamp plaatsen (zie Hoofdstuk 4.2.1).
2. De helmlamp op de helm monteren (zie Hoofdstuk 4.2.3).
   Al naar gelang de configuratie moeten de volgende onderdelen worden gemonteerd:
   – Bevestigingsplaat en helmlamp
   – Helmlamp

3.2 Vóór elk gebruik

3.2.1 Batterijstatus controleren

- Wanneer de helmlamp uitgeschakeld is, de linkertoets minstens 3 seconden indrukken, tot de status-LED oplicht.

De status-LED geeft 5 seconden lang de volgende informatie:

- groen, brandend
  Batterijstatus: 75 % ... 100 %
- groen, langzaam knipperend
  Batterijstatus: 50 % ... 75 %
- rood, langzaam knipperend
  Batterijstatus: 20 % ... 50 %
- rood, snel knipperend
  Batterijstatus: <20 %. De batterij moet worden vervangen.
- rood, brandend
  De batterij is bijna leeg en moet worden vervangen.

3.3 Tijdens het gebruik

3.3.1 Helmlamp inschakelen

- Beide toetsen gelijktijdig indrukken.
  De power-LED gaat aan.

3.3.2 Licht dimmen

- Wanneer de helmlamp ingeschakeld is, beide toetsen gelijktijdig indrukken.
  Het licht wordt gedimd.

3.3.3 Knippermodus inschakelen

- Als het licht gedimd is, beide toetsen tegelijkertijd indrukken.
  De helmlamp knippert.

3.3.4 Helmlamp uitschakelen

- Als de helmlamp knippert, beide toetsen tegelijkertijd indrukken.
  De Power-LED schakelt uit.

3.3.5 Informatie over de batterijstatus

Wanneer de helmlamp is ingeschakeld en de batterijstatus onder 20 % komt, knippert de power-LED 5 keer. 15 minuten later knippert de power-LED nogmaals 5 keer. De helmlamp kan nog 30 - 45 minuten worden gebruikt.

3.4 Na gebruik

- Batterijstatus controleren. Batterijen evt. vervangen (zie Hoofdstuk 4.2.1).
- Helmlamp reinigen (zie Hoofdstuk 4.1).
- Wanneer de helmlamp langere tijd wordt opgeslagen, de batterijen verwijderen.

4 Onderhoud

4.1 Reiniging

VOORZICHTIG
Voor het reinigen geen oplosmiddelen of verdunningsmiddelen gebruiken. Anders kan de behuizing beschadigd raken.

- Grove verontreinigingen evt. met een zachte borstel verwijderen.
- Helmlamp met een vochtige doek afvegen.

4.2 Onderhoudswerkzaamheden

4.2.1 Batterijen vervangen

WAARSCHUWING
Batterijen niet vervangen op plaatsen met explosiegevaar. Anders bestaat er explosiegevaar.

VOORZICHTIG
Uitsluitend de goedgekeurde batterijen gebruiken, anders vervalt de Ex-toelating. De helmlamp mag dan niet worden gebruikt op plaatsen met explosiegevaar. Zie voor informatie over de goedgekeurde batterijen Hoofdstuk 8.
Ondeskundige omgang met batterijen kan brand, explosies en andere gevaren tot gevolg hebben.
Uitsluitend batterijen van hetzelfde merk, hetzelfde type en dezelfde ouderdom gebruiken. Lege batterijen uit de helmlamp halen. Anders kan de helmlamp beschadigd raken.
Neem de aanwijzingen van de batterijenfabrikant in acht.

1. De schroeven losdraaien en de behuizing van de brandweerhelm afnemen (zie afbeelding B-1).
2. De schroeven van het batterijvak losdraaien en het batterijvak uit de behuizing halen (zie afbeelding B-2).
3. De batterijen vervangen. Daarbij op de juiste stand van de polen letten.
4. Controleren of de afdichting van het batterijvak aanwezig en onbeschadigd is. Afdichting evt. vervangen.
5. Het batterijvak in de behuizing plaatsen en vastschroeven
   (aandraaimoment: 0,25 Nm ±0,05 Nm).
   De power-LED brandt om de status van de batterijen aan te geven. Deze kan pas na ca. 10 seconden worden uitgeschakeld.
6. De helmlamp aan de voorkant in de bevestigingsplaat van de helmlamp plaatsen en aan de achterkant vastschroeven (0,25 Nm ±0,05 Nm, zie afbeelding D).
7. Helmlamp uitschakelen.

4.2.2 Afdichting vervangen

De afdichting moet om de 5 jaar worden vervangen.

1. De schroeven losdraaien en de behuizing van de brandweerhelm afnemen (zie afbeelding B-1).
2. De schroeven van het batterijvak losdraaien en het batterijvak uit de behuizing halen (zie afbeelding B-2).
3. De oude afdichting uit de moer halen.
4. Moer evt. reinigen.
5. Een nieuwe afdichting plaatsen. Erop letten dat de afdichting niet wordt gedraaid.
6. Het batterijvak in de behuizing plaatsen en vastschroeven
   (aandraaimoment: 0,25 Nm ±0,05 Nm).
7. De helmlamp aan de voorkant in de bevestigingsplaat van de helmlamp plaatsen en aan de achterkant vastschroeven (0,25 Nm ±0,05 Nm, zie afbeelding D).

4.2.3 Helmlamp op de brandweerhelm monteren

1. Wanneer alleen de frontplaat op de helm is gemonteerd en de bevestigingsplaat van de helmlamp moet worden gemonteerd:
   – De gezichtsbescherming van de brandweerhelm demonteren[3].
   – De schroef verwijderen en de frontplaat afnemen (zie afbeelding C).
   – Controleren of de O-ring onbeschadigd is. De O-ring met vaseline invetten en in de helmschaal plaatsen.
   – De bevestigingsplaat van de helmlamp op de helmschaal plaatsen.
   – De schroef vastdraaien
   (aandraaimoment: 0,7 Nm).
2. De helmlamp aan de voorkant in de bevestigingsplaat van de helmlamp plaatsen en aan de achterkant vastschroeven (0,25 Nm ±0,05 Nm, zie afbeelding D).
3. Evt. de gezichtsbescherming monteren[1].

5 Transport

De helmlamp kan in de originele verpakking worden getransporteerd. Als alternatief kan de helmlamp op de brandweerhelm gemonteerd blijven en samen met de brandweerhelm worden getransporteerd.

6 Opslag

De helmlamp koel en droog opslaan op een beschermde plaats. Tijdens de opslag invloed van rechtstreeks zonlicht en warmtestraling vermijden.

7 Afvoeren

De helmlamp heeft een levensduur van 10 jaar.

Dit product mag niet als huishoudelijk afval worden afgevoerd. Daarom is het gekenmerkt met het hiernaast afgebeelde symbool.
Dräger neemt dit product kosteloos terug. Informatie hierover krijgt u bij de nationale verkooporganisatie en bij Dräger.

Batterijen en accu's mogen niet als huishoudelijk afval worden afgevoerd. Daarom zijn deze gekenmerkt met het hiernaast afgebeelde symbool.
Batterijen en accu's volgens de geldende voorschriften verzamelen en afgeven bij verzamelpunten voor batterijen en accu's.

8 Technische gegevens

Gewicht
zonder batterijen
ca. 80 g
met batterijen
ca. 125 g
Afmetingen (B*H*D)
55 x 42 x 105 mm
Beschermingsklasse
IP67

Werktijd
Fel licht
ca. 5 uur
Gedimd licht
ca. 11 uur
Knipperlicht
ca. 10 uur

Helderheid
Fel licht
43 lm
Gedimd licht
23 lm
Knipperlicht
43 lm / 0 lm

3) Zie de gebruiksaanwijzing van de HPS 7000

Goedgekeurde batterijen

- Duracell Procell MN 1500, T4
- Duracell Plus Power MN 1500, T4
- Varta Energy 4106, T4
- Varta Industrial 4006, T3
- Varta Longlife 4106, T3
- Varta Powerone 4106, T3
- Panasonic Powerline LR6, T3

Gebruikstemperatuur

- -20°C ... +50°C
  (wanneer Duracell Procell MN 1500, Duracell Plus Power MN 1500, Varta Energy 4106, Varta Industrial 4006 of Varta Longlife 4106 worden gebruikt)
- -20 °C ... +40 °C
  (wanneer Varta Powerone 4106 of Panasonic Powerline LR6 worden gebruikt)

Opslagcondities
0 °C ... +35 °C
bij normale omgevingsdruk en relatieve luchtvochtigheid <90 %

9 Bestellijst

Benaming	Bestel-nummer
HPS 7000 helmlamp	R 79 013
Reserveonderdelenset HPS 7000 Frontplaat	R 79 226
Reserveonderdelenset HPS 7000 schroeven	R 79 264
Afdichting	R 79 272
Reserveonderdelenset batterijset Duracell voor HPS 7000	R 79 127

da - Brugsanvisning

1 For din sikkerhed

1.1 Generelle sikkerhedsanvisninger

- Inden brug af produktet skal denne brugervejledning og brugervejledningerne til de tilhørende produkter læses grundigt igennem.
- Følg brugervejledningen nøje. Brugeren skal forstå hele anvisningen og følge den. Produktet må kun bruges til de formål, der er angivet i afsnittet "Anvendelsesformål" i denne brugervejledning.
- Gem denne brugervejledning. Sørg for at den opbevares og anvendes i relevant omfang af den, der anvender udstyret.
- Alle relevante lokale og nationale regler og bestemmelser skal overholdes.
- Kun uddannet og kompetent personale må efterse, reparere og servicere udstyret, som beskrevet i denne brugervejledning. Vedligeholdelsesarbejde, der ikke er beskrevet i denne brugervejledning, må kun udføres af Dräger eller af fagfolk, der er uddannet dertil af Dräger. Dräger anbefaler, at der indgås en serviceaftale med Dräger.
- Brug kun originale reservedele og tilbehør fra Dräger; ellers er risiko for, at udstyrets funktion forringes.
- Brug ikke produktet, hvis det har fejl eller er ukomplet. Det må ej heller modificeres.
- Eventuelle komponentfejl eller -svigt skal indberettes til Dräger.

1.2 Advarselssymbolernes betydning

Advarselsikoner anvendes til at markere tekst, som kræver øget opmærksomhed fra brugeren. Alle disse ikoner er defineret nedenfor:

ADVARSEL
Betegner en potentielt farlig situation. Der er risiko for død eller alvorlig tilskadekomst, hvis den ikke undgås.

FORSIGTIG
Betegner en potentielt farlig situation, som kan medføre person-, produkt- eller miljøskade, hvis den ikke undgås. Kan også advare mod usikre metoder.

2 Beskrivelse

2.1 Produktoversigt

se fig. A
1 venstre knap
2 Status-LED, rød/grøn
3 Power-LED, hvid
4 Højre knap
5 Hus

2.2 Beskrivelse af funktionen

HPS 7000 hjelmlygte er en integreret del af brandhjelmen. Lygten oplyser op til ca. 12 meter vha. en power-LED.
Power-LED'en har 3 lystrin. En status-LED leverer informationer om batteriet.

2.3 Anvendelsesformål

Hjelmlygten er beregnet til anvendelse med en brandhjelm fra serien Dräger HPS 7000.

2.4 Godkendelser

Hjelmlygten er godkendt med brandhjelme fra serien Dräger HPS 7000 iht. DIN EN 443:2008.
Hjelmlampen er også tilladt til brug i eksplosionsfarlige områder.

FORSIGTIG
Anvend kun de godkendte batterier, da Ex-godkendelsen ellers bortfalder. Det betyder, at hjelmlygten derefter ikke må anvendes i eksplosionsfarlige omgivelser. Informationer om de godkendte batterier, se Kap. 8.

Yderligere oplysninger om klassificering, se typeskilt på batteridækslet eller blad 6/6.

2.5 Mærkninger

På typeskiltet findes bl.a. følgende informationer:

- Serienummer:
  Fabrikationsåret kan aflæses af serienummeret. Det 3. bogstav i serienummeret angiver fabrikationsåret: A = 2009, B = 2010, C = 2011, D = 2012, E = 2013, F = 2014, H = 2015, J = 2016 osv. Eksempel: Serienummer ARBH-0054: Det tredje bogstav er B, altså er fabrikationsåret 2010.
- Typeidentisk mærkning:
  Li (HPS 7000 hjelmlygte)
- På huset findes følgende informationer: „Nicht im Ex-Bereich öffnen! Open in a SAFE area only!“ (Må ikke åbnes i Ex-områder!)

3 Brug

3.1 Før første brug

1. Anbring batterierne i hjelmlygten (se Kap. 4.2.1).
2. Monter hjelmlygten på hjelmen (se Kap. 4.2.3).
   Alt efter konfiguration skal følgende dele monteres:
   – Frontplade og hjelmlygte
   – Hjelmlygte

3.2 Før hver brug

3.2.1 Kontroller batteristatus

- Når hjelmlygten er slukket, skal den venstre knap trykkes ned i mindst 3 sekunder, indtil status-LED'en tænder.

Status-LED'en giver følgende information i løbet af 5 sekunder:

- Grøn, lyser
  Batteristatus: 75 % ... 100 %
- Grøn, blinker langsomt
  Batteristatus: 50 % ... 75 %
- Rød, blinker langsomt
  Batteristatus: 20 % ... 50 %
- Rød, blinker hurtigt
  Batteristatus: <20 %. Batteriet bør udskiftes.
- Rød, lyser
  Batteriet er næsten tomt og skal udskiftes.

3.3 Under brug

3.3.1 Sådan tændes hjelmlygten

- Tryk på begge knapper samtidigt.
  Power-LED'en tænder.

3.3.2 Dæmpning af lyset

- Når hjelmlampen er tændt, trykkes på begge knapper samtidigt.
  Lyset dæmpes.

3.3.3 Aktivering af blinklys

- Når lyset er dæmpet, trykkes på begge knapper samtidigt.
  Hjelmlygten blinker.

3.3.4 Sådan slukkes hjelmlygten

- Når hjelmlygten blinker, trykkes på begge knapper samtidigt.
  Power-LED'en slukker.

3.3.5 Oplysninger om batteristatus

Hvis batteristatus falder til under 20 %, mens hjelmlygten er tændt, blinker power-LED'en 5 gange. 15 minutter senere blinker power-LED'en igen 5 gange. Hjelmlygten kan derefter anvendes i 30 - 45 minutter.

3.4 Efter brug

- Kontroller batteristatus. Udskift evt. batterierne (se Kap. 4.2.1).
- Rengør hjelmlygten (se Kap. 4.1).
- Hvis hjelmlygten ikke skal bruges i en længere periode, skal batterierne tages ud.

4 Vedligeholdelse

4.1 Rengøring

FORSIGTIG
Der må hverken benyttes opløsningsmidler eller fortyndere til rengøringen. Ellers kan huset blive beskadiget.

- Fjern eventuelle grove tilsmudsninger med en blød børste.
- Tør hjelmlygten af med en fugtig klud.

4.2 Vedligeholdelsesarbejde

4.2.1 Udskiftning af batterier

ADVARSEL
Batterierne må ikke udskiftes i eksplosionsfarlige områder. Der er risiko for eksplosion.

FORSIGTIG
Anvend kun de godkendte batterier, da Ex-godkendelsen ellers bortfalder. Det betyder, at hjelmlygten derefter ikke må anvendes i eksplosionsfarlige omgivelser. Informationer om de godkendte batterier, se Kap. 8.
Ukorrekt håndtering af batterier kan medføre brande, eksplosioner og andre farer.
Brug udelukkende batterier af samme mærke, samme type og med samme alder. Fjern brugte batterier fra hjelmlygten. Ellers kan hjelmlygten beskadiges.
Følg batteriproducentens anvisninger.

1. Løsn skruen, og fjern huset fra brandhjelmen (se fig. B-1)
2. Løsn batteriholderens skruer, og tag batteriholderen ud af huset (se fig. B-2).
3. Udskift batterierne. Vær her opmærksom på, at polerne vender rigtigt.
4. Kontroller, om pakningen til batteriholderen er monteret, og at den er ubeskadiget. Udskift eventuelt pakningen.
5. Sæt batteriholderen i huset og skru fast (drejningsmoment: 0,25 Nm ±0,05 Nm).
   Power-LED'en lyser for at vise batteriernes status. Den kan først slukkes efter ca. 10 sekunder.
6. Sæt hjelmlygten ind forrest i hjelmlygtens frontplade, og skru fast bag på (0,25 Nm ±0,05 Nm, se fig. D).
7. Sluk hjelmlygten.

4.2.2 Udskiftning af pakningen

Pakningen skal udskiftes hvert 5. år.

1. Løsn skruen, og fjern huset fra brandhjelmen (se fig. B-1)
2. Løsn batteriholderens skruer, og tag batteriholderen ud af huset (se fig. B-2).
3. Fjern den gamle pakning fra noten.
4. Rengør evt. noten.
5. Sæt en ny pakning i. Sørg for, at pakningen ikke bliver snoet.
6. Sæt batteriholderen i huset og skru fast (drejningsmoment: 0,25 Nm ±0,05 Nm).
7. Sæt hjelmlygten i forrest i hjelmlygtens frontplade, og skru fast bag på (0,25 Nm ±0,05 Nm, se fig. D).

4.2.3 Montering af hjelmlygten på brandhjelmen

1. Hvis kun frontblænden er monteret på hjelmen, og hjelmlygtens frontplade skal monteres:
   – Afmonter ansigtsbeskyttelsen fra brandhjelmen[1].
   – Fjern skruen og tag frontblænden af (se fig. C).
   – Kontroller, at O-ringen ikke er beskadiget. Smør O-ringen med vaseline, og sæt den ind i hjelmskallen.
   – Anbring hjelmlygtens frontplade på hjemskallen.
   – Spænd skruen (drejningsmoment: 0,7 Nm).
2. Sæt hjelmlygten i forrest i hjelmlygtens frontplade, og skru fast bag på (0,25 Nm ±0,05 Nm, se fig. D).
3. Monter evt. ansigtsbeskyttelse[1].

5 Transport

Hjelmlygten kan transporteres i den originale indpakning. Alternativt kan hjelmlygten blive på brandhjelmen og transporteres sammen med denne.

6 Opbevaring

Opbevar hjelmlygten køligt og tørt på et beskyttet sted. Undgå direkte påvirkning fra sollys og varmestråling.

7 Bortskaffelse

Hjelmlygten har en levetid på 10 år.

Dette produkt må ikke bortskaffes som husholdningsaffald. Det er derfor mærket med hosstående symbol.
Dräger tager dette produkt tilbage uden beregning. Se de nationale salgsorganisationer og Dräger for yderligere oplysninger herom.

atterier må ikke bortskaffes som husholdningsaffald. De er derfor mærket med hosstående symbol. Indsaml batterier og akkumulatorer iht. gældende forskrifter, og aflever dem på de dertil indrettede batteriindsamlingssteder.

8 Tekniske data

Vægt
Uden batterier
ca. 80 g
Med batterier
ca. 125 g
Mål (B*H*D)
55 x 42 x 105 mm
Kapslingsklasse
IP67

Driftstid
Fuldt lys
ca. 5 timer
Dæmpet lys
ca. 11 timer
Blinklys
ca. 10 timer

Lysstyrke
Fuldt lys
43 lm
Dæmpet lys
23 lm
Blinklys
43 lm / 0 lm

Godkendte batterier

- Duracell Procell MN 1500, T4
- Duracell Plus Power MN 1500, T4
- Varta Energy 4106, T4
- Varta Industrial 4006, T3
- Varta Longlife 4106, T3
- Varta Powerone 4106, T3
- Panasonic Powerline LR6, T3

Anvendelsestemperatur

- -20°C ... +50°C
  (når der anvendes Duracell Procell MN 1500, Duracell Plus Power MN 1500, Varta Energy 4106, Varta Industrial 4006 eller Varta Longlife 4106)
- -20 °C ... +40 °C
  (når der anvendes Varta Powerone 4106 eller Panasonic Powerline LR6)

Opbevaringsbetingelser
0 °C ... +35 °C
ved normalt omgivelsestryk og relativ fugtighed <90 %

9 Bestillingsliste

Betegnelse	Artikel-nummer
HPS7000 hjelmlygte	R 79 013
Reservedelssæt HPS 7000 frontplade	R 79 226
Reservedelssæt HPS 7000 skruer	R 79 264
Pakning	R 79 272
Reservedelssæt batterisæt Duracell til HPS 7000	R 79 127

Se brugervejledningen til HPS 7000

Dräger Safety AG & Co. KGaA
Revalstraße 1
23560 Lübeck
Germany
Phone +49 451 882-0
Fax +49 451 882-2080
www.draeger.com

fi	HPS 7000 Kypärävalaisin	Käyttöohje
no	HPS 7000 hjelmlampe	Bruksanvisning
sv	HPS 7000 hjälmlampa	Bruksanvisning
pl	Lampa nahelmowa HPS 7000	Instrukcja obsługi

Notified body
Involved in type approval and in quality control:
DEKRA EXAM GmbH
Dinnendahlstr. 9
44809 Bochum
Germany
Reference number: CE 0158

90 31 015 - GA 1412.671 - **3/6**
© Dräger Safety AG & Co. KGaA
Edition 05 - July 2018
Subject to alteration

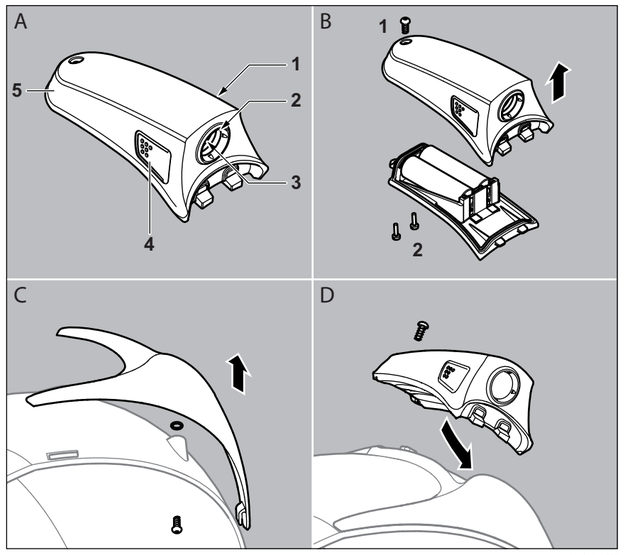

00131015.eps

fi - Käyttöohje

1 Turvallisuusohjeita

1.1 Yleisiä turvallisuusohjeita

- Ennen käyttöä lue tämä käyttöohje ja tuotteen kanssa käytettävien muiden tuotteiden käyttöohjeet huolellisesti.
- Noudata käyttöohjetta tarkasti. Käyttäjän on täysin ymmärrettävä ohjeet ja toimittava tarkalleen niiden mukaisesti. Tuotetta saa käyttää vain tässä käyttöohjeessa mainittuun tarkoitukseen.
- Älä hävitä käyttöohjetta. Varmista, että käyttäjät huolehtivat sen säilytyksestä ja asianmukaisesta käytöstä.
- Noudata tätä tuotetta koskevia paikallisia ja kansallisia direktiivejä.
- Vain koulutettu ja ammattitaitoinen henkilökunta saa tämän käyttöohjeen mukaisesti suorittaa tuotteen tarkastuksen, korjauksen ja kunnossapidon. Kunnossapitotyöt, joita ei ole kuvattu tässä käyttöohjeessa, saa suorittaa vain Dräger tai Drägerin kouluttama ammattihenkilöstö. Dräger suosittelee huoltosopimuksen solmimista Dräger-huollon kanssa.
- Kunnossapidossa saa käyttää vain alkuperäisiä Drägerin osia ja tarvikkeita. Muutoin tuote ei välttämättä enää toimi oikein.
- Älä käytä viallisia tai epätäydellisiä tuotteita. Tuotteeseen ei saa tehdä muutoksia.
- Ilmoita Drägerille tuotteessa tai sen osissa ilmenevistä vioista tai puutteista.

1.2 Varoitusmerkkien kuvaus

Tässä käyttöohjeessa on käytetty seuraavia varoitusmerkkejä merkitsemään ja korostamaan kohtia, jotka käyttäjän on erityisen tärkeää ottaa huomioon. Varoitusmerkkien merkitykset ovat seuraavat:

VAROITUS
Viittaa mahdolliseen vaaratilanteeseen. Jos sitä ei vältetä, seurauksena voi olla kuolema tai vakavia vammoja.

HUOMIO
Viittaa mahdolliseen vaaratilanteeseen. Jos vaaraa ei vältetä, seurauksena voi olla vammoja tai tuote- tai ympäristövahinkoja. Voidaan käyttää varoittamaan myös epäasianmukaisesta käytöstä.

2 Kuvaus

2.1 Yleiskuva tuotteesta

katso kuva A

1 vasen painike
2 varauksen merkkivalo, punainen/vihreä
3 virran merkkivalo, kirkas
4 oikea painike
5 valaisinkotelo

2.2 Toiminnan kuvaus

HPS 7000 -kypärävalaisin on palokypärän integroitu osa. Se valaisee ympäristöä virran merkkivalolla n. 12 metrin säteellä.
Virran merkkivalo palaa 3:lla eri voimakkuudella. Varauksen merkkivalo osoittaa pariston varaustilan.

2.3 Käyttötarkoitus

Kypärävalaisin on tarkoitettu käytettäväksi Dräger HPS 7000 -sarjan palokypärässä.

2.4 Hyväksynnät

Dräger HPS 7000 -sarjan palokypärien kanssa käytettynä kypärävalaisimella on DIN EN 443:2008 mukainen hyväksyntä.
Lisäksi kypärävalaisin on hyväksytty käytettäväksi räjähdysvaarallisilla alueilla.

HUOMIO
Käytä vain sallittuja paristoja, muutoin Ex-hyväksyntä raukeaa. Kypärävalaisinta ei tuolloin enää saa käyttää räjähdysvaarallisilla alueilla. Hyväksyttyjä paristoja koskevia lisätietoja varten katso luku 8.

Lisätiedot luokituksesta paristolokeron arvokilvestä tai lehdeltä 6/6.

2.5 Tunnusmerkinnät

Tyyppikilvessä on muun muassa seuraavat tiedot:

- Sarjanumero:
  Valmistusvuosi on koodattu sarjanumeroon. Sarjanumeron 3. kirjain ilmaisee valmistusvuoden: A = 2009, B = 2010, C = 2011, D = 2012, E = 2013, F = 2014, H = 2015, J = 2016 jne. Esimerkki: Sarjanumero ARBH-0054: Kolmas kirjain on B, valmistusvuosi on siis 2010.
- Tyyppimerkinnät:
  Li (HPS 7000 Kypärävalaisin)
- Kotelon päällä on seuraava merkintä: „Nicht im Ex-Bereich öffnen! Open in a SAFE area only!“ (Ei saa avata Ex-alueella!)

3 Käyttö

3.1 Ennen ensimmäistä käyttökertaa

1. Aseta paristot kypärävalaisimeen (katso luku 4.2.1).
2. Asenna kypärävalaisin kypärään (katso luku 4.2.3).
   Seuraavat osat on asennettava kokoonpanosta riippuen:
   – valaisimen etulevy ja kypärävalaisin
   – kypärävalaisin

3.2 Aina ennen käyttöä

3.2.1 Pariston varaustilan tarkastaminen

- Paina sammutetun kypärävalaisimen vasenta painiketta vähintään 3 sekunnin ajan, kunnes varauksen merkkivalo syttyy.

Merkkivalo palaa 5 sekuntia ja osoittaa varauksen seuraavasti:

- vihreä, palaa yhtäjaksoisesti
  pariston varaustila: 75 % ... 100 %
- vihreä, vilkkuu hitaasti
  pariston varaustila: 50 % ... 75 %
- punainen, vilkkuu hitaasti
  pariston varaustila: 20 % ... 50 %
- punainen, vilkkuu nopeasti
  pariston varaustila: <20 %. Paristo tulee vaihtaa.
- punainen, palaa yhtäjaksoisesti
  Paristo on melkein tyhjä ja se on vaihdettava.

3.3 Käytön aikana

3.3.1 Kypärävalaisimen kytkeminen päälle

- Paina molempia painikkeita yhtä aikaa.
  Virran merkkivalo syttyy.

3.3.2 Valon himmentäminen

- Paina päälle kytketyn kypärävalaisimen molempia painikkeita yhtä aikaa.
  Valo himmenee.

3.3.3 Vilkuntatilan kytkeminen päälle

- Kun valo on himmennettynä, paina molempia painikkeita yhtä aikaa.
  Kypärävalaisimen valo vilkkuu.

3.3.4 Kypärävalaisimen sammuttaminen

- Kun kypärävalaisimen valo vilkkuu, paina molempia painikkeita yhtä aikaa.
  Virran merkkivalo sammuu.

3.3.5 Lisätietoja pariston varaustilasta

Jos kypärävalaisin on päällä ja pariston varaustila putoaa alle 20 %:iin, virran merkkivalo vilkkuu 5 kertaa. 15 minuuttia myöhemmin virran merkkivalo vilkkuu uudestaan 5 kertaa. Kypärävalaisinta voi käyttää vielä 30 - 45 minuuttia.

3.4 Käytön jälkeen

- Tarkista pariston varaustila. Tarv. vaihda paristot (katso luku 4.2.1).
- Puhdista kypärävalaisin (katso luku 4.1).
- Jos kypärävalaisin varastoidaan pidemmäksi aikaa, poista paristot.

4 Huolto

4.1 Puhdistus

HUOMIO
Älä käytä puhdistamiseen liuotin- tai ohenninaineita. Muutoin kotelo voi vahingoittua.

- Tarv. puhdista karkea lika pehmeällä harjalla.
- Pyyhi kypärävalaisin kostealla liinalla.

4.2 Huoltotoimenpiteet

4.2.1 Paristojen vaihtaminen

VAROITUS
Älä vaihda paristoja räjähdysvaarallisilla alueilla. Muutoin syntyy räjähdysvaara.

HUOMIO
Käytä vain sallittuja paristoja, muutoin Ex-hyväksyntä raukeaa. Kypärävalaisinta ei tuolloin enää saa käyttää räjähdysvaarallisilla alueilla. Hyväksyttyjä paristoja koskevia lisätietoja varten katso luku 8.
Paristojen epäasiallisen käsittely voi aiheuttaa tulipaloja, räjähdyksiä ja muita vaaratilanteita.
Käytä ainoastaan samanmerkkisiä, -tyyppisiä ja -ikäisiä paristoja. Poista tyhjät paristot kypärävalaisimesta. Muutoin kypärävalaisin voi vahingoittua.
Noudata paristonvalmistajan ohjeita.

1. Irrota ruuvi ja poista valaisinkotelo palokypärästä (katso kuva B-1).
2. Avaa paristokotelon ruuvit ja poista paristokotelo valaisinkotelosta (katso kuva B-2).
3. Vaihda paristot. Huomioi oikea napaisuus.
4. Tarkasta, onko paristokotelon tiiviste paikallaan ja ehjä. Vaihda tiiviste tarvittaessa.
5. Aseta paristokotelo valaisinkoteloon ja kiristä ruuvit
   (kiristysmomentti: 0,25 Nm ±0,05 Nm).
   Virran merkkivalo syttyy ja osoittaa pariston varaustilan. Sen voi sammuttaa vasta n. 10 sekunnin jälkeen.
6. Aseta kypärävalaisin paikoilleen etulevyyn ja ruuvaa kiinni takaosasta (0,25 Nm ±0,05 Nm, katso kuva D).
7. Sammuta kypärävalaisin.

4.2.2 Tiivisteen vaihtaminen

Tiiviste on vaihdettava joka 5. vuosi.

1. Irrota ruuvi ja poista valaisinkotelo palokypärästä (katso kuva B-1).
2. Avaa paristokotelon ruuvit ja poista paristokotelo valaisinkotelosta (katso kuva B-2).
3. Poista vanha tiiviste urasta.
4. Puhdista ura tarvittaessa.
5. Aseta uusi tiiviste paikalleen. Huolehdi tällöin, että tiiviste ei kierry.
6. Aseta paristokotelo valaisinkoteloon ja kiristä ruuvit
   (kiristysmomentti: 0,25 Nm ±0,05 Nm).
7. Aseta kypärävalaisin paikoilleen etulevyyn ja ruuvaa kiinni takaosasta (0,25 Nm ±0,05 Nm, katso kuva D).

4.2.3 Kypärävalaisimen asentaminen palokypärään

1. Jos kypärässä on asennettuna otsakilpi, asenna kypärävalaisimen etulevy sen tilalle seuraavasti:
   – Irrota kasvosuoja palokypärästä[1].
   – Poista ruuvi ja otsakilpi (katso kuva C).
   – Varmista, että O-rengas on ehjä. Rasvaa O-rengas vaseliinilla ja aseta se kypärän kuoreen.
   – Aseta kypärävalaisimen etulevy kypärän kuorelle.
   – Kiristä ruuvi (kiristysmomentti: 0,7 Nm).
2. Aseta kypärävalaisin paikoilleen etulevyyn ja ruuvaa kiinni takaosasta (0,25 Nm ±0,05 Nm, katso kuva D).
3. Asenna tarvittaessa kasvosuoja[1].

5 Kuljetus

Kypärävalaisinta voidaan kuljettaa alkuperäispakkauksessa. Asennettu kypärävalaisin voidaan jättää kypärään ja kuljettaa palokypärän mukana.

6 Säilytys

Säilytä kypärävalaisin viileässä, kuivassa ja turvallisessa paikassa. Vältä altistamasta säilytyksen aikana suoralle auringonvalolle ja lämpösäteilylle.

7 Hävittäminen

Kypärävalaisimen käyttöikä on 10 vuotta.

Tätä tuotetta ei saa hävittää yhdyskuntajätteen mukana. Tuote on sen vuoksi merkitty viereisellä symbolilla.
Dräger ottaa tämän tuotteen veloituksetta takaisin. Lisätietoja tästä antavat maakohtaiset myyntiorganisaatiot sekä Dräger.

Paristoja ja akkuja ei saa hävittää yhdyskuntajätteen mukana. Ne on sen vuoksi merkitty viereisellä symbolilla.
Paristot ja akut on kerättävä voimassaolevien määräysten mukaan ja toimitettava paristojen keräyspisteisiin.

8 Tekniset tiedot

Paino
ilman paristoja
n. 80 g
paristoineen
n. 125 g
Mitat (L*K*S)
55 x 42 x 105 mm
Suojausluokka
IP67

Käyttöaika
Kirkas valo
n. 5 tuntia
Himmennetty valo
n. 11 tuntia
Vilkkuva valo
n. 10 tuntia

Kirkkaus
Kirkas valo
43 lm
Himmennetty valo
23 lm
Vilkkuva valo
43 lm / 0 lm

Hyväksytyt paristot

- Duracell Procell MN 1500, T4
- Duracell Plus Power MN 1500, T4
- Varta Energy 4106, T4
- Varta Industrial 4006, T3
- Varta Longlife 4106, T3
- Varta Powerone 4106, T3
- Panasonic Powerline LR6, T3

Käyttölämpötilat

- -20°C ... +50°C
  (kun käytössä Duracell Procell MN 1500, Duracell Plus Power MN 1500, Varta Energy 4106, Varta Industrial 4006 tai Varta Longlife 4106)
- -20 °C ... +40 °C
  (kun käytössä Varta Powerone 4106 tai Panasonic Powerline LR6)

Säilytysolosuhteet
0 °C ... +35 °C
normaali ilmanpaine ja
suhteellinen kosteus <90 %

9 Tilausnumerot

Nimike	Tilaus-numero
HPS 7000 -kypärävalaisin	R 79 013
Varaosasarja HPS 7000 etulevy	R 79 226
Varaosasarja HPS 7000 ruuvit	R 79 264
Tiiviste	R 79 272
Varaosasarja Duracell-paristopakkaus HPS 7000	R 79 127

1) Katso HPS 7000:n käyttöohje

no - Bruksanvisning

1 Sikkerhetsregler

1.1 Generelle sikkerhetsanvisninger

- Les denne bruksanvisningen og bruksanvisningene for tilhørende produkter nøye før du tar i bruk produktet.
- Følg bruksanvisningen nøye. Brukeren må forstå anvisningen helt, og følge den nøye. Produktet skal anvendes i henhold til angitt bruksformål.
- Ikke kast bruksanvisningen. Brukeren skal sørge for trygg oppbevaring og korrekt bruk.
- Lokale og nasjonale retningslinjer som angår produktet skal følges.
- Kun opplært og fagkyndig personell skal kontrollere, reparere og vedlikeholde produktet som er beskrevet i denne bruksanvisningen. Vedlikehold som ikke er beskrevet i denne bruksanvisningen, skal kun foretas av Dräger eller av fagpersonell opplært av Dräger. Dräger anbefaler at man inngår en serviceavtale med Dräger.
- Bruk bare originale Dräger-deler til vedlikeholdsarbeider. Ellers kan korrekt funksjon av produktet reduseres.
- Feilaktige eller ikke komplette produkter skal ikke brukes. Ikke foreta endringer på produktet.
- Dräger skal informeres ved feil på produktet eller produktdeler.

1.2 Beskrivelse av advarsler

De følgende advarslene brukes i dette dokumentet for å merke og utheve tekster som krever økt oppmerksomhet fra brukerens side. Betydning av advarslene er definert som følger:

ADVARSEL
Angir en potensiell faresituasjon.
Hvis man ikke unngår denne situasjonen, kan det føre til dødsulykker eller alvorlige personskader.

FORSIKTIG
Angir en potensiell faresituasjon. Dersom denne ikke unngås, kan det føre til personskader eller skader på produkt eller miljø. Kan også brukes som advarsel mot ikke forskriftsmessig bruk.

2 Beskrivelse

2.1 Produktoversikt

se figur A

1 venstre knapp
2 Status-LED, rød/grønn
3 Power-LED, hvit
4 høyre knapp
5 Kapsling

2.2 Funksjonsbeskrivelse

HPS 7000 hjelmlampe er en integrert del av brannhjelmen. Den lyser opp omgivelsene med en Power-LED til ca. 12 meter.
Power-LED har 3 lysnivå. Status-LED gir informasjon om batteriene.

2.3 Bruksområde

Hjelmlampen er ment for bruk med en brannhjelm i serien Dräger HPS 7000.

2.4 Godkjennelser

Hjelmlampen er godkjent for bruk med en brannhjelm i serien Dräger HPS 7000 i henhold til DIN EN 443:2008.
Videre er hjelmlampen godkjent for bruk i eksplosjonsfarlige områder.

FORSIKTIG
Bruk bare godkjente batterier, ellers er Ex-godkjenningen ugyldig. Hjelmlampen skal ikke brukes i eksplosjonsfarlige områder. For informasjon av godkjente batterier, se Kap. 8.

Mer informasjon om klassifisering, se typeskilt på baterirommet eller ark 6/6.

2.5 Merking

På typeskiltet er det blant annet angitt følgende informasjon:

- Serienummer:
  I serienummeret er byggeåret kodet kodet inn. Byggeåret følger av 3. bokstav i serienummeret: A = 2009, B = 2010, C = 2011, D = 2012, E = 2013, F = 2014, H = 2015, J = 2016, osv. Eksempel: Serienummer ARBH-0054: 3. bokstav er B, altså byggeår 2010.
- Typeidentisk merking:
  Li (HPS 7000 Hjelmlampe)
- På huset finnes følgende merking: „Nicht im Ex-Bereich öffnen! Open in a SAFE area only!“ (Skal ikke åpnes i Ex-område!)

3 Bruk

3.1 Før første gangs bruk

1. Sett inn batteriene i hjelmlampen (se Kap. 4.2.1).
2. Monter hjelmlampen på hjelmen (se Kap. 4.2.3).
   Alt etter konfigurasjon må følgende deler monteres:
   – Festeplate og hjelmlampe
   – Hjelmlampe

3.2 Før hver bruk

3.2.1 Kontroller batteristatus

- Dersom hjelmlampen er slått av, trykk inn den venstre knappen i minst 3 sekunder, til status-LED tennes.

Status-LED gir følgende informasjon i 5 sekunder:

- grønn, lyser
  Batteristatus: 75 % ... 100 %
- grønn, blinker langsomt
  Batteristatus: 50 % ... 75 %
- rød, blinker langsomt
  Batteristatus: 20 % ... 50 %
- rød, blinker raskt
  Batteristatus: <20 %. Batteriene bør skiftes.
- rød, lyser
  Batteriet er nesten tom og må skiftes.

3.3 Under bruk

3.3.1 Slå på hjelmlampen

- Trykk begge knappene samtidig.
  Power-LED slås på.

3.3.2 Dimme lys

- Dersom hjelmlampen er slått på, trykk inn begge knappene samtidig.
  Lyset dimmes.

3.3.3 Slå på blinkemodus

- Når lyset er dimmet, trykk samtidig på begge tastene.
  Hjelmlampen blinker.

3.3.4 Slå av hjelmlykten

- Når hjelmlampen blinker, trykk på begge tastene samtidig.
  Power-LED slår seg av.

3.3.5 Informasjon om batteristatus

Dersom hjelmlampen er slått på og batteristatusen faller under 20 %, blinker Power-LED 5 ganger. 15 Noen minutter senere blinker Power-LED på ny 5 ganger. Hjelmlampen kan brukes i 30 - 45 minutter til.

3.4 Etter bruk

- Kontroller batteristatus. Skift eventuelt batteriene (se Kap. 4.2.1).
- Rengjøre hjelmlampen (se Kap. 4.1).
- Dersom hjelmlampen skal lagres i lang tid, ta ut batteriene.

4 Vedlikehold

4.1 Rengjøring

FORSIKTIG
For rengjøring, ikke bruk løsemidler eller tynner. Ellers kan det føre til skader på kapslingen.

- Fjern eventuelt grovt smuss med en myk børste.
- Tørk av hjelmlampen med en fuktig klut.

4.2 Vedlikehold

4.2.1 Skifte batterier

ADVARSEL
Batterier må ikke skiftes i eksplosjonsfarlige områder. Ellers er det eksplosjonsfare.

FORSIKTIG
Bruk bare godkjente batterier, ellers er Ex-godkjenningen ugyldig. Hjelmlampen skal ikke brukes i eksplosjonsfarlige områder. For informasjon av godkjente batterier, se Kap. 8.
Ikke-forskriftsmessig håndtering av batteriene kan føre til brann, eksplosjoner og andre farer.
Bruk utelukkende batterier av samme merke, type og alder. Ta de brukte batteriene ut av hjelmlampen. Ellers kan hjelmlampen ta skade.
Følg anvisningene fra batteriprodusenten.

1. Løsne skruen og ta kapslingen av brannhjelmen (se figur B-1).
2. Løsne skruene på batterilommen og ta batterilommen ut av kapslingen (se figur B-2).
3. Skift batteriene. Pass da på korrekt polaritet (retning).
4. Kontroller om pakningen på batterilommen er på plass og uskadet. Skift pakningen om nødvendig.
5. Sett batterilommen i kapslingen og skru den fast
   (tiltrekkingsmoment: 0,25 Nm ±0,05 Nm).
   Power-LED lyser for å vise status på batteriene. Først etter ca. 10 sekunder kan den slås av.
6. Sett hjelmlampen inn i festeplaten foran, og skru til bak (0,25 Nm ±0,05 Nm, se figur D).
7. Slå av hjelmlampen.

4.2.2 Skifte pakning

Pakningen må skiftes hvert 5. år.

1. Løsne skruen og ta kapslingen av brannhjelmen (se figur B-1).
2. Løsne skruene på batterilommen og ta batterilommen ut av kapslingen (se figur B-2).
3. Ta den gamle pakningen ut av sporet.
4. Rengjør sporet om nødvendig.
5. Sett inn en ny pakning. Pass på at pakningen ikke blir vridd.
6. Sett batterilommen i kapslingen og skru den fast
   (tiltrekkingsmoment: 0,25 Nm ±0,05 Nm).
7. Sett inn hjelmlampen foran på hjelmlampens festeplate, og skru den fast bak (0,25 Nm ±0,05 Nm, se figur D).

4.2.3 Monter hjelmlampen på brannhjelmen

1. Dersom frontplaten er montert på hjelmen og festeplaten må monteres i stedet:
   – Demonter ansiktsvernet fra brannhjelmen[1].
   – Fjern skruen og ta av frontplaten (se figur C).
   – Forsikre deg om at O-ringen er uskadet. Smør O-ringen med vaselin og sett den i hjelmskallet.
   – Sett festeplaten for hjelmlampen på hjelmskallet.
   – Trekk til skruen (tiltrekkingsmoment: 0,7 Nm).
2. Sett inn hjelmlampen foran på hjelmlampens festeplate, og skru den fast bak (0,25 Nm ±0,05 Nm, se figur D).
3. Monter eventuelt ansiktsvernet[1].

5 Transport

Hjelmlampen kan transporteres i originalemballasjen. Alternativt kan hjelmlampen beholdes montert på brannhjelmen og transporteres med brannhjelmen.

6 Lagring

Oppbevar hjelmlampen kjølig og tørt på et trygt sted. Unngå direkte sollys og varmestråling under lagringen.

7 Avfallshåndtering

Hjelmlampen har en levetid på 10 år.

Dette produktet skal ikke kastes i husholdningsavfallet. Derfor er det merket med symbolet ved siden av. Dräger tar tilbake dette produktet uten kostnad. Informasjon til nasjonale salgsorganisasjoner og Dräger.

Batterier og akkumulatorer må ikke kastes i husholdningsavfallet. Derfor er de merket med symbolet ved siden av.
Engangsbatterier og oppladbare batterier skal i henhold til gjeldende forskrifter returneres til innsamlingspunkter for batterier.

8 Tekniske data

Vekt
uten batterier
ca. 80 g
med batterier
ca. 125 g
Mål (B*H*D)
55 x 42 x 105 mm
Beskyttelsesklasse
IP67

Driftstid
Kraftig lys
ca. 5 timer
Dimmet lys
ca. 11 timer
Blinklys
ca. 10 timer

Lysstyrke
Kraftig lys
43 lm
Dimmet lys
23 lm
Blinklys
43 lm / 0 lm

Godkjente batterier

- Duracell Procell MN 1500, T4
- Duracell Plus Power MN 1500, T4
- Varta Energy 4106, T4
- Varta Industrial 4006, T3
- Varta Longlife 4106, T3
- Varta Powerone 4106, T3
- Panasonic Powerline LR6, T3

Brukstemperatur

- -20°C ... +50°C
  (dersom det brukes Duracell Procell MN 1500, Duracell Plus Power MN 1500, Varta Energy 4106, Varta Industrial 4006 eller Varta Longlife 4106)
- -20 °C ... +40 °C
  (dersom det brukes Varta Powerone 4106 eller Panasonic Powerline LR6)

Lagringsbetingelser
0 °C ... +35 °C
ved normalt atmosfæretrykk og
relativ luftfuktighet <90 %

9 Bestillingsliste

Betegnelse	Bestillings-nummer
HPS 7000 hjelmlampe	R 79 013
Reservedelsett HPS 7000 festeplate	R 79 226
Reservedelsett HPS 7000 skruer	R 79 264
Pakning	R 79 272
Reservedelsett batterier Duracell for HPS 7000	R 79 127

1) Se bruksanvisningen for HPS 7000

sv - Bruksanvisning

1 För din säkerhet

1.1 Allmänna säkerhetsanvisningar

- Före användning av produkten ska denna bruksanvisning samt bruksanvisningar för tillhörande produkter läsas igenom.
- Följ bruksanvisningarna noggrant. Användaren måste förstå anvisningarna helt och följa dem noggrant. Produkten får endast användas för avsedd användning.
- Släng inte bruksanvisningen. Förvaring och korrekt användning ska säkerställas av användaren.
- Lokala och nationella riktlinjer som gäller denna produkt ska följas.
- Endast utbildad och kunnig personal får kontrollera, reparera och underhålla produkten enligt beskrivningen i denna bruksanvisning. Underhållsarbeten som inte beskrivs i denna bruksanvisning får endast utföras av Dräger eller av personal som har fått utbildning av Dräger. Dräger rekommenderar att ett serviceavtal sluts med Dräger.
- Använd endast delar och tillbehör som är originaldelar från Dräger vid underhållsarbete. Annars kan produktens funktion påverkas.
- Produkter med fel eller som saknar delar får ej användas. Utför inga ändringar på produkten.
- Informera Dräger vid fel på produkten eller produktdelar.

1.2 Beskrivning av varningstecknen

Följande varningstecken används i detta dokument för att beteckna och markera tillhörande varningstexter som kräver ökad uppmärksamhet av användaren. Varningstecknens betydelse definieras enligt följande:

VARNING

Potentiell risksituation
Om situationen inte undviks kan dödsfall eller svåra personskador inträffa.

OBSERVERA

Potentiell risksituation Om situation inte undviks kan kroppsskador eller material- eller miljöskador uppkomma. Tecknet kan också användas som varning för icke fackmässig användning.

2 Beskrivning

2.1 Produktöversikt

Se bild A

1 Vänster knapp
2 Status-LED-lampa, röd/grön
3 Power-LED-lampa, vit
4 Höger knapp
5 Hölje

2.2 Funktionsbeskrivning

HPS 7000 hjälmlampa är en integrerad komponent i brandhjälmen. Den lyser med hjälp av en Power-LED-lampa upp en omkrets på ca 12 meter.
Power-LED-lampan har 3 ljusnivåer. Status-LED-lampan ger information om batteristatusen.

2.3 Användning

Hjälmlampan är avsedd för användning tillsammans med en brandhjälm i serien Dräger HPS 7000.

2.4 Typgodkännande

Hjälmlampan är godkänd för användning tillsammans med en brandhjälm i serien Dräger HPS 7000 enligt DIN EN 443:2008.
Hjälmlampan får dessutom användas i områden med explosionsrisk.

OBSERVERA

Använd endast tillåtna batterier, annars hävs godkännandet om användning i explosiv miljö. Hjälmlampan får då inte användas i explosionsfarliga områden. Se Kap. 8 för information om tillåtna batterier.

Mer information om klassificering finns på batterifackets typskylt eller på blad 6/6.

2.5 Märkningar

På typskylten finns bland annat följande information:

- Serienummer:
  Serienumret innehåller tillverkningsåret. Tillverkningsåret kan utläsas i de tre bokstäverna i serienumret: A = 2009, B = 2010, C = 2011, D = 2012, E = 2013, F = 2014, H = 2015, J = 2016 osv. Exempel: Serienummer ARBH-0054: Den tredje bokstaven är B, alltså tillverkningsår 2010.
- Typmärkning:
  Li (HPS 7000 hjälmlampa)
- På höljet finns följande märkning: „Nicht im Ex-Bereich öffnen! Open in a SAFE area only!“ (Får ej öppnas i explosivt område!)

3 Användning

3.1 Före första användningen

1. Lägg i batterierna i hjälmlampan (se Kap. 4.2.1).
2. Montera hjälmlampan på hjälmen (se Kap. 4.2.3).
   Beroende på konfiguration måste följande delar monteras:
   – Frontplatta och hjälmlampa
   – Hjälmlampa

3.2 Före varje användning

3.2.1 Kontrollera batteristatus

- Om hjälmlampan är avstängd: tryck in vänster knapp minst 3 sekunder tills status-LED-lampan tänds.

Status-LED-lampan meddelar under 5 sekunder följande information:

- grön lampa lyser
  Batteristatus: 75 % ... 100 %
- grön lampa blinkar långsamt
  Batteristatus: 50 % ... 75 %
- röd lampa blinkar långsamt
  Batteristatus: 20 % ... 50 %
- röd lampa blinkar snabbt
  Batteristatus: <20 %. Batteriet bör bytas ut.
- röd lampa lyser
  Batteriet är nästan slut och måste bytas ut.

3.3 Vid användning

3.3.1 Tända hjälmlampan

- Tryck in båda knapparna samtidigt.
  Power-LED-lampan tänds.

3.3.2 Ljusreglering

- Om hjälmlampan är tänd: tryck in båda knapparna samtidigt.
  Ljuset regleras.

3.3.3 Tillkoppla blinkläge

- När ljuset är dämpat, tryck båda knapparna samtidigt.
  Hjälmlampan blinkar

3.3.4 Släcka hjälmlampan

- När hjälmlampan blinkar, tryck båda knapparna samtidigt.
  Power-LED släcks.

3.3.5 Information om batteristatus

Om hjälmlampan är tänd och batteristatusen minskar till under 20 % blinkar Power-LED-lampan 5 gånger. 15 minuter senare blinkar Power-LED-lampan på nytt 5 gånger. Hjälmlampan kan fortfarande användas 30 –45 minuter.

3.4 Efter användning

- Kontrollera batteristatus. Byt ev. batterier (se Kap. 4.2.1).
- Rengör hjälmlampan (se Kap. 4.1).
- Om hjälmlampan ska förvaras under en längre tid ska batterierna tas ut.

4 Underhåll

4.1 Rengöring

OBSERVERA

Använd inte lösningsmedel eller förtunningsmedel vid rengöring. Annars kan höljet skadas.

- Borsta av grov smuts med en mjuk borste om så krävs.
- Torka av hjälmlampan med en fuktig trasa.

4.2 Servicearbete

4.2.1 Byta batteri

VARNING

Byt inte batteri i explosionsfarliga miljöer! Annars finns det risk för explosion.

OBSERVERA

Använd endast tillåtna batterier, annars hävs godkännandet om användning i explosiv miljö. Hjälmlampan får då inte användas i explosionsfarliga områden. Se Kap. 8 för information om tillåtna batterier.
Om batterier hanteras på felaktigt sätt kan det leda till eldsvåda, explosioner och andra risker.
Endast batterier av samma märke, samma typ och samma ålder får användas. Ta ut uttjänta batterier ur hjälmlampan. Annars kan hjälmlampan skadas.
Följ batteritillverkarens anvisningar.

1. Lossa skruven och höljet från brandhjälmen (se bild B-1).
2. Lossa skruvarna till batterifacket och ta bort batterifacket från höljet (se bild B-2).
3. Byt batterier. Se till att polariteten blir korrekt.
4. Kontrollera att tätningen till batterifacket sitter på plats och är oskadad. Byt ev. tätning.
5. Sätt i batterifacket i höljet och skruva fast det (vridmoment: 0,25 Nm ±0,05 Nm).
   Power-LED-lampan lyser för att meddela batteristatusen. Lampan kan släckas igen först efter ca 10 sekunder.
6. Sätt i hjälmlampan framtill i hjälmlampans frontplatta och skruva fast på baksidan (0,25 Nm ±0,05 Nm, se bild D).
7. Släck hjälmlampan.

4.2.2 Byta tätning

Tätningen måste bytas ut vart 5:e år.

1. Lossa skruven och höljet från brandhjälmen (se bild B-1).
2. Lossa skruvarna till batterifacket och ta bort batterifacket från höljet (se bild B-2).
3. Ta bort den gamla tätningen från spåret.
4. Rengör spåret vid behov.
5. Lägg i en ny tätning. Kontrollera att tätningen inte vrids.
6. Sätt i batterifacket i höljet och skruva fast det (vridmoment: 0,25 Nm ±0,05 Nm).
7. Sätt i hjälmlampan framtill i hjälmlampans frontplatta och skruva fast på baksidan (0,25 Nm ±0,05 Nm, se bild D).

4.2.3 Montera hjälmlampan på brandhjälmen

1. Om endast frontskyddet är monterat på hjälmen och hjälmlampans frontplatta måste monteras – gör så här:
   – Demontera ansiktsskyddet från brandhjälmen[1].
   – Lossa skruven och ta bort frontskyddet (se bild C).
   – Kontrollera att O-ringen är oskadad. Fetta in O-ringen med vaselin och sätt i den i hjälmskalet.
   – Sätt på hjälmlampans frontplatta på hjälmskalet.
   – Dra åt skruven (vridmoment: 0,7 Nm).
2. Sätt i hjälmlampan framtill i hjälmlampans frontplatta och skruva fast på baksidan (0,25 Nm ±0,05 Nm, se bild D).
3. Montera ansiktsskydd vid behov[1].

5 Transport

Hjälmlampan kan transporteras i sin originalförpackning. Alternativt kan hjälmlampan vara monterad på brandhjälmen och transporteras på så sätt.

6 Förvaring

Hjälmlampan ska förvaras svalt och torrt på skyddad plats. Undvik direkt solljus och värmestrålning vid förvaring.

7 Avfallshantering

Hjälmlampan har en livslängd på 10 år.

Denna produkt får inte kastas som hushållsavfall. Den betecknas därför med symbolen nedan.
Produkten kan kostnadsfritt returneras till Dräger. Information om detta fås från de nationella återförsäljarna samt från Dräger.

Batterier och laddbara batterier får inte kasseras som hushållsavfall. De betecknas därför med symbolen nedan.
Batterier och laddningsbara batterier ska samlas in och avfallshanteras vid batteriinsamlingsställen enligt gällande föreskrifter.

8 Tekniska data

Vikt
utan batterier
ca 80 g
med batterier
ca 125 g
Mått (b*h*d)
55 x 42 x 105 mm
Kapslingsklass
IP67

Drifttid
Starkt ljus
ca 5 h
Reglerat ljus
ca 11 h
Blinkljus
ca 10 timmar

Ljusstyrka
Starkt ljus
43 lm
Reglerat ljus
23 lm
Blinkljus
43 lm / 0 lm

Tillåtna batterier

- Duracell Procell MN 1500, T4
- Duracell Plus Power MN 1500, T4
- Varta Energy 4106, T4
- Varta Industrial 4006, T3
- Varta Longlife 4106, T3
- Varta Powerone 4106, T3
- Panasonic Powerline LR6, T3

Drifttemperatur

- -20°C ... +50°C
  (vid användning av Duracell Procell MN 1500, Duracell Plus Power MN 1500, Varta Energy 4106, Varta Industrial 4006 eller Varta Longlife 4106)
- -20 °C ... +40 °C
  (vid användning av Varta Powerone 4106 eller Panasonic Powerline LR6)

Förvaringsvillkor
0 °C ... +35 °C
vid normalt omgivningstryck och relativ fuktighet <90 %

9 Beställningslista

Beteckning	Order-nummer
HPS 7000 hjälmlampa	R 79 013
Reservdelssats HPS 7000 frontplatta	R 79 226
Reservdelssats HPS 7000 skruvar	R 79 264
Tätning	R 79 272
Reservdelssats batteri set Duracell för HPS 7000	R 79 127

1) Se bruksanvisningen till HPS 7000.

pl - Instrukcja obsługi

1 Dla Państwa bezpieczeństwa

1.1 Ogólne wskazówki dotyczące bezpieczeństwa

- Przed użyciem produktu należy uważnie przeczytać niniejszą instrukcję obsługi oraz instrukcje przynależnych produktów.
- Dokładnie przestrzegać instrukcji obsługi. Użytkownik musi w całości zrozumieć instrukcje i zgodnie z nimi postępować. Produkt może być używany wyłącznie zgodnie z jego celem zastosowania.
- Nie wyrzucać instrukcji obsługi. Zapewnić, aby instrukcja obsługi była w należyty sposób przechowywana i używana przez użytkowników.
- Przestrzegać lokalnych i krajowych wytycznych dotyczących produktu.
- Produkt może być sprawdzany, naprawiany i utrzymywany w stanie sprawności funkcjonalnej wyłącznie przez przeszkolony i wykwalifikowany personel w sposób opisany w niniejszej instrukcji obsługi. Prace utrzymaniowe, które nie zostały opisane w tej instrukcji obsługi, mogą być wykonywane wyłącznie przez firmę Dräger lub specjalistów przeszkolonych przez firmę Dräger. Dräger zaleca podpisanie umowy serwisowej z firmą Dräger.
- Podczas konserwacji stosować wyłącznie oryginalne części zamienne i akcesoria firmy Dräger. Jeśli części te nie będą stosowane, może mieć to negatywny wpływ na prawidłowe działanie produktu.
- Nie używać wadliwych lub niekompletnych produktów. Nie dokonywać żadnych zmian w produkcie.
- W przypadku pojawienia się błędów lub awarii produktu lub jego części, poinformować o tym fakcie firmę Dräger.

1.2 Opis symboli ostrzegawczych

Poniższe symbole ostrzegawcze są stosowane w niniejszym dokumencie, aby oznakować odpowiednie teksty ostrzegawcze oraz je wyróżnić. Znaczenia symboli ostrzegawczych zdefiniowane są w następujący sposób:

OSTRZEŻENIE

Wskazówka dotycząca sytuacji potencjalnie niebezpiecznej.
Jeśli nie można jej uniknąć, może ona prowadzić do śmierci lub ciężkich obrażeń.

OSTROŻNIE

Wskazówka dotycząca sytuacji potencjalnie niebezpiecznej. Jeśli jej się nie uniknie, może dojść do powstania obrażeń, lub uszkodzenia produktu, albo szkód w środowisku naturalnym. Może być wykorzystywana również jako ostrzeżenie przed nienależytym użyciem.

2 Opis

2.1 Opis produktu

patrz ilustracja A

1 Lewy przycisk
2 LED stanu, czerwona/zielona
3 LED zasilania, biała
4 Prawy przycisk
5 Obudowa

2.2 Opis działania

Lampa nahełmowa HPS 7000 jest wbudowanym elementem hełmu strażackiego. Oświetla ona otoczenie w promieniu ok. 12 metrów przy pomocy diody Power-LED.
Dioda Power-LED zasilania ma 3 stopnie świecenia. Dioda LED stanu przekazuje informacje o stanie naładowania baterii.

2.3 Przeznaczenie

Lampa nahełmowa przeznaczona jest do zastosowania na hełmie strażackim z serii Dräger HPS 7000.

2.4 Dopuszczenia

Lampa nahełmowa dopuszczona jest wraz z hełmami strażackimi z serii Dräger HPS 7000 według normy DIN EN 443:2008.
Poza tym lampa nahełmowa jest dopuszczona do eksploatacji w obszarach zagrożonych wybuchem.

OSTROŻNIE

Używać wyłącznie dopuszczonych baterii, w przeciwnym razie wygaśnie dopuszczenie Ex. Lampa nahełmowa nie może wówczas być wykorzystywana w obszarach zagrożonych wybuchem! Informacje na temat dopuszczonych baterii patrzv Roz. 8.

Dalsze informacje o klasyfikacji, patrz tabliczka znamionowa na schowku baterii lub na karcie 6/6.

2.5 Oznaczenia

Na tabliczce znamionowej znajdują się między innymi następujące informacje:

- Numer seryjny:
  W numerze seryjnym zakodowany jest rok produkcji. Rok produkcji zwarty jest w 3. literze numeru seryjnego: A = 2009, B = 2010, C = 2011, D = 2012, E = 2013, F = 2014, H = 2015, J = 2016, itd. Przykład: Numer seryjny ARBH-0054: Trzecia litera to B, czyli rok produkcji to rok 2010.
- Identyczne dla typu oznaczenie:
  Li (HPS 7000 lampa nahełmowa)
- Na obudowie znajduje się następujące oznaczenie. „Nicht im Ex-Bereich öffnen! Open in a SAFE area only!“ (Nie otwierać w strefie zagrożenia wybuchem!)

3 Użytkowanie

3.1 Przed pierwszym użyciem

1. Wkładanie baterii do lampy nahełmowej (patrz Roz. 4.2.1).
2. Montowanie lampy na hełmie (patrz Roz. 4.2.3).
   W zależności od konfiguracji zamontowane powinny zostać następujące elementy:
   – Panel przedni i lampa nahełmowa
   – lampa nahełmowa

3.2 Przed każdym użyciem

3.2.1 sprawdzić stan naładowania baterii

- Gdy lampa nahełmowa jest wyłączona, wcisnąć lewy przycisk przez co najmniej 3 sekundy, aż zapali się dioda LED stanu.

Dioda LED stanu przez 5 sekund przekazuje następujące informacje:

- zielona, świeci się
  Stan naładowania baterii: 75 % ... 100 %
- zielona, powoli miga
  Stan naładowania baterii: 50 % ... 75 %
- czerwona, powoli miga
  Stan naładowania baterii: 20 % ... 50 %
- czerwona, szybko miga
  Stan naładowania baterii: <20 %. Bateria powinna zostać wymieniona.
- czerwona, świeci się
  Bateria jest prawie pusta i powinna zostać wymieniona.

3.3 W trakcie użytkowania

3.3.1 Włączanie lampy nahełmowej

- Oba przyciski należy wcisnąć jednocześnie.
  Dioda LED zasilania włącza się.

3.3.2 Przyciemnianie światła

- Gdy lampa nahełmowa jest włączona, oba przyciski wcisnąć jednocześnie.
  Światło zostaje przyciemnione.

3.3.3 Włączyć tryb migania

- Gdy światło jest przyciemnione, wcisnąć jednocześnie oba przyciski.
  Lampa nahełmowa miga.

3.3.4 Wyłączanie lampy nahełmowej

- Gdy lampa nahełmowa miga, wcisnąć jednocześnie oba przyciski.
  Dioda LED zasilania wyłącza się.

3.3.5 Informacje do dotyczące stanu naładowania baterii

Gdy lampa nahełmowa jest włączona a stopień naładowania baterii spadnie poniżej 20 %, dioda LED zasilania zamiga 5 razy. 15 minut później dioda LED zasilania zamiga ponownie 5 razy. Lampa nahełmowa może być jeszcze wykorzystywana przez 30 - 45 minut.

3.4 Po użyciu

- Sprawdzić stan naładowania baterii W razie potrzeby wymienić baterie (patrz Roz. 4.2.1).
- Czyszczenie lampy nahełmowej (patrz Roz. 4.1).
- Gdy lampa nahełmowa ma być magazynowana przez dłuższy czas, wyjąć baterie.

4 Konserwacja

4.1 Czyszczenie

OSTROŻNIE

Do czyszczenia nie używać rozpuszczalników ani rozcieńczalników. Środki te mogłyby uszkodzić obudowę.

- Większe zabrudzenia usuwać ewentualnie przy pomocy miękkiej szczotki.
- Lampę nahełmową czyścić wilgotną szmatką.

4.2 Prace konserwacyjne

4.2.1 Wymiana baterii

OSTRZEŻENIE

Nie wymieniać baterii w obszarach zagrożonych wybuchem.
W przeciwnym razie istnieje niebezpieczeństwo eksplozji.

OSTROŻNIE

Używać wyłącznie dopuszczonych baterii, w przeciwnym razie wygaśnie dopuszczenie Ex. Lampa nahełmowa nie może wówczas być wykorzystywana w obszarach zagrożonych wybuchem! Informacje na temat dopuszczonych baterii patrz Roz. 8.
Nieprawidłowe użytkowanie baterii może doprowadzić do wybuchu pożaru, eksplozji i powstania innych zagrożeń.
Stosować wyłącznie baterie jednej marki, tego samego typu i w tym samym wieku. Puste baterie wyjąć z lampy nahełmowej. W przeciwnym razie może dojść do uszkodzenia lampy nahełmowej.
Stosować się do wskazówek producenta baterii.

1. Odkręcić śrubę i zdjąć obudowę z hełmu strażackiego (patrz ilustracja B-1).
2. Odkręcić śruby pojemnika na baterie i wyjąć pojemnik na baterie z obudowy (patrz ilustracja B-2).
3. Wymienić baterie. Zwracać przy tym uwagę na prawidłową biegunowość baterii.
4. Sprawdzić, czy w pojemniku na baterie znajduje się uszczelka oraz czy nie jest ona uszkodzona. W razie potrzeby wymienić uszczelkę.
5. Pojemnik na baterie włożyć do obudowy i dokręcić
   (moment dokręcenia: 0,25 Nm ±0,05 Nm).
   Dioda LED zasilania świeci się, aby ustalić poziom naładowania baterii. Może ona zostać wyłączona dopiero po ok. 10 sekundach.
6. Lampę nahełmową włożyć z przodu w panel przedni lampy nahełmowej i z tyłu dokręcić (0,25 Nm ±0,05 Nm, patrz ilustracja D).
7. Wyłączyć lampę nahełmową.

4.2.2 Wymiana uszczelki

Uszczelka musi być wymieniana co 5 lat.

1. Odkręcić śrubę i zdjąć obudowę z hełmu strażackiego (patrz ilustracja B-1).
2. Odkręcić śruby pojemnika na baterie i wyjąc pojemnik na baterie z obudowy (patrz ilustracja B-2).
3. Wyjąć uszczelkę z rowka.
4. W razie potrzeby oczyścić rowek.
5. Włożyć nową uszczelkę. Uważać, aby uszczelka się nie skręciła.
6. Pojemnik na baterie włożyć do obudowy i dokręcić
   (moment dokręcenia: 0,25 Nm ±0,05 Nm).
7. Lampę nahełmową włożyć z przodu w panel przedni lampy nahełmowej i z tyłu dokręcić (0,25 Nm ±0,05 Nm, patrz ilustracja D).

4.2.3 Montaż lampy nahełmowej na hełmie strażackim

1. Gdy na hełmie zamontowana jest tylko osłona czołowa a panel przedni lampy nahełmowej musi zostać zamontowany:
   – Zdemontować osłonę twarzową hełmu strażackiego[1].
   – Wyjąć śrubę i zdemontować osłonę czołową (patrz ilustracja C).
   – Upewnić się, że pierścień typu o-ring nie jest uszkodzony. Pierścień typu o-ring nasmarować wazeliną i włożyć do skorupy hełmu.
   – Panel przedni lampy nahełmowej założyć na skorupę hełmu.
   – Dokręcić śrubę (moment dokręcenia: 0,7 Nm).
2. Lampę nahełmową włożyć z przodu w panel przedni lampy nahełmowej i z tyłu dokręcić (0,25 Nm ±0,05 Nm, patrz ilustracja D).
3. Ewentualnie zamontować osłonę twarzową hełmu strażackiego [1].

5 Transport

Lampa nahełmowa może być transportowana w oryginalnym opakowaniu. Alternatywnie lampa nahełmowa może pozostać zamontowana na hełmie strażackim i być transportowana razem z nim.

6 Magazynowanie

Lampę nahełmową przechowywać w chłodnym, suchym i zabezpieczonym miejscu. Podczas magazynowania unikać bezpośredniego działania promieni słonecznych oraz promieniowania cieplnego.

1) Patrz instrukcja obsługi HPS 7000

7 Utylizacja

Lampa nahełmowa ma żywotność wynoszącą 10 lat.

Niniejszy produkt nie może być utylizowany jako odpad komunalny. Dlatego został oznaczony przedstawionym obok symbolem. Firma Dräger przyjmie ten produkt nieodpłatnie. Informacje na ten temat znajdują się u krajowych dystrybutorów firmy Dräger.

Baterii i akumulatorów nie wolno utylizować wraz z odpadami komunalnymi. Dlatego zostały oznaczone przedstawionym obok symbolem.
Zgodnie z obowiązującymi przepisami baterie i akumulatory należy zbierać i oddawać do utylizacji w punktach zbiórki baterii.

8 Dane techniczne

Ciężar
bez baterii
ok. 80 g
z bateriami
ok. 125 g
Wymiary (S*W*G)
55 x 42 x 105 mm
Klasa ochrony
IP67

Czas pracy
Jasne światło
ok. 5 godzin
Przyciemnione światło
ok. 11 godzin
Światło migające
ok. 10 godzin

Jasność
Jasne światło
43 lm
Przyciemnione światło
23 lm
Światło migające
43 lm / 0 lm

Dopuszczone baterie

- Duracell Procell MN 1500, T4
- Duracell Plus Power MN 1500, T4
- Varta Energy 4106, T4
- Varta Industrial 4006, T3
- Varta Longlife 4106, T3
- Varta Powerone 4106, T3
- Panasonic Powerline LR6, T3

Temperatury pracy

- -20°C ... +50°C
  (jeśli stosowane są Duracell Procell MN 1500, Duracell Plus Power MN 1500, Varta Energy 4106, Varta Industrial 4006 lub Varta Longlife 4106)
- -20 °C ... +40 °C
  (gdy stosowane są Varta Powerone 4106 lub Panasonic Powerline LR6)

Warunki składowania
0 °C ... +35 °C
przy normalnym ciśnieniu otoczenia i względnej wilgotności <90 %

9 Lista zamówień

Oznaczenie	Numer katalogowy
Lampa nahełmowa HPS 7000	R 79 013
Zestaw części zamiennych: HPS 7000 płyta czołowa	R 79 226
Zestaw części zamiennych: HPS 7000 śruby	R 79 264
Uszczelka	R 79 272
Zestaw części zamiennych: zestaw baterii Duracell do HPS 7000	R 79 127

ru	Фонарь каски HPS 7000	Руководство по эксплуатации
hr	Svjetiljka za kacigu HPS 7000	Upute za uporabu
sl	Svetilka za čelado HPS 7000	Navodila za uporabo
sk	Svietidlo na prilbu HPS 7000	Návod na použitie

Dräger Safety AG & Co. KGaA
Revalstraße 1
23560 Lübeck
Germany
Phone +49 451 882-0
Fax +49 451 882-2080
www.draeger.com

Notified body
Involved in type approval and in quality control:
DEKRA EXAM GmbH
Dinnendahlstr. 9
44809 Bochum
Germany
Reference number: CE 0158

90 31 015 - GA 1412.671 - **4/6**
© Dräger Safety AG & Co. KGaA
Edition 05 - July 2018
Subject to alteration

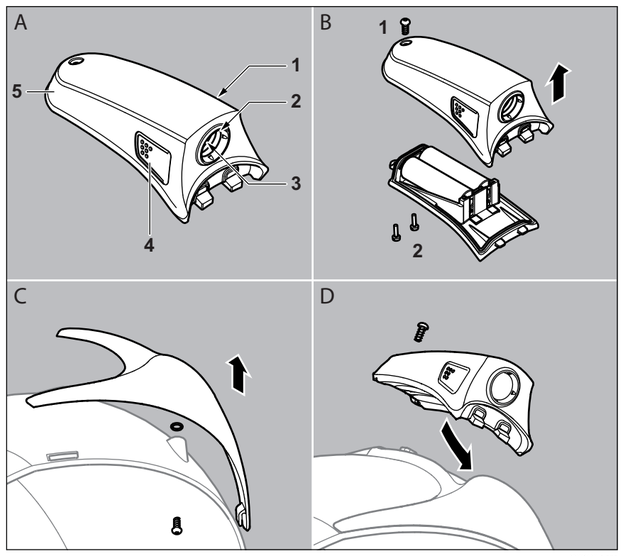

00131015.eps

ru - Руководство по эксплуатации

1 В целях безопасности

1.1 Общие указания по технике безопасности

- Перед применением данного устройства внимательно прочтите это Руководство по эксплуатации, а также руководства по эксплуатации изделий, используемых вместе с данным устройством.
- Строго следуйте указаниям данного Руководства по эксплуатации. Пользователь должен полностью понимать и строго следовать данным инструкциям. Данное изделие должно использоваться только в соответствии с назначением.
- Не выбрасывайте данное Руководство по эксплуатации. Обеспечьте сохранность и надлежащее использование данного Руководства пользователем устройства.
- Соблюдайте региональные и государственные предписания, касающиеся данного изделия.
- Проверку, ремонт и техническое обслуживание изделия должен выполнять только обученный квалифицированный персонал в соответствии с данным Руководством по эксплуатации. Процедуры обслуживания, не описанные в данном Руководстве по эксплуатации, могут выполняться только персоналом Dräger, или обученными компанией Dräger специалистами. Dräger рекомендует заключить контракт на обслуживание и ремонт с компанией Dräger.
- При выполнении ремонтных работ используйте только оригинальные запасные части и принадлежности Dräger. В противном случае может быть нарушено надлежащее функционирование изделия.
- Не используйте дефектное или некомплектное изделие. Не вносите изменения в конструкцию изделия.
- В случае отказа или неисправностей изделия или его компонентов проинформируйте компанию Dräger.

1.2 Описание предупреждающих знаков

В этом документе используются следующие предупреждающие знаки, выделяющие части текста, которые требуют повышенного внимания пользователя. Ниже приводятся определения каждого знака:

ОСТОРОЖНО
Указание на потенциально опасную ситуацию,
которая при несоблюдении соответствующих мер предосторожности может привести к смерти или тяжким телесным повреждениям.

ВНИМАНИЕ
Указание на потенциально опасную ситуацию, которая при несоблюдении соответствующих мер предосторожности может привести к травмам, повреждению изделия или нанесению вреда окружающей среде. Может также предостерегать от ненадлежащего применения устройства.

2 Описание

2.1 Обзор устройства

см. рис. A
1 Левая кнопка
2 Светодиодный индикатор состояния, красно-зеленый
3 Светодиод фонаря, белый
4 Правая кнопка
5 Корпус

2.2 Описание функций

Данный фонарь является встраиваемым элементом пожарной каски HPS 7000. Он обеспечивает освещение местности посредством мощного светодиода в радиусе приблизительно 12 метров.
Светодиод фонаря имеет 3 режима яркости. Светодиодный индикатор состояния предоставляет информацию о состоянии батареи.

2.3 Назначение

Фонарь предназначен для использования в комбинации с пожарной каской серии Dräger HPS 7000.

2.4 Аттестации

Фонарь аттестован в комбинации с пожарными касками серии Dräger HPS 7000 в соответствии с DIN EN 443:2008.
Не допускается использование фонаря каски во взрывоопасных зонах.

ВНИМАНИЕ
Используйте только разрешенные типы батарей, в противном случае аттестация взрывобезопасности аннулируется. Запрещается использовать фонарь каски во взрывоопасных областях. Информацию о разрешенных к эксплуатации батареях см. в разд. 8.

Более подробную информацию о классификации см. в паспортной табличке на батарейном отсеке или на листе 6/6.

2.5 Маркировка

Заводская табличка также содержит следующую информацию:
- Заводской номер:
  В заводском номере закодирован год выпуска изделия. Год выпуска определяется по третьей заглавной букве заводского номера: A = 2009, B = 2010, C = 2011, D = 2012, E = 2013, F = 2014, H = 2015, J = 2016, и т.д. Пример: заводской номер ARBH-0054: третья буква B, т.е. год выпуска = 2010.
- Маркировка:
  Li (фонарь каски HPS 7000)
- На корпус нанесены следующие надписи: „Nicht im Ex-Bereich öffnen! Open in a SAFE area only!“ (Не открывать во взрывоопасной зоне“)

3 Использование

3.1 Перед использованием

1. Вставьте в фонарь батареи (см. разд. 4.2.1).
2. Установите фонарь на каску (см. разд. 4.2.3).
   В зависимости от конфигурации следует установить следующие элементы:
   – Передняя накладка и фонарь
   – Фонарь

3.2 Перед каждым использованием

3.2.1 Проверьте состояние батарей.

- Если фонарь выключен, нажмите и удерживайте нажатой левую кнопку не менее 3 секунд, пока не активизируется светодиодный индикатор состояния.

В течение 5 секунд светодиодный индикатор состояния будет информировать о следующем:
- зеленый, горит
  Состояние батареи: 75 % ... 100 %
- зеленый, медленно мигает
  Состояние батареи: 50 % ... 75 %
- красный, медленно мигает
  Состояние батареи: 20 % ... 50 %
- красный, мигает быстро
  Состояние батареи: <20 %. Необходимо заменить батарею.
- непрерывно светящийся красный индикатор Батарея разряжена, замените.

3.3 Эксплуатация устройства

3.3.1 Включение фонаря

- Одновременно нажмите обе кнопки.
  Загорится светодиод фонаря.

3.3.2 Регулировка яркости

- Для регулировки яркости одновременно нажимайте обе кнопки включенного фонаря.

3.3.3 Включение режима мигания

- При выключенном фонаре нажмите одновременно обе кнопки.
  Фонарь каски начнет мигать.

3.3.4 Выключение фонаря каски

- При мигающем фонаре каски нажмите одновременно обе кнопки.
  Выключится светодиодный индикатор питания.

3.3.5 Информация о состоянии батареи

Если во время работы фонаря заряд батареи падает ниже 20 %, светодиод фонаря мигнет 5 раз. Через 15 минут светодиод фонаря снова мигнет 5 раз. После этого фонарь можно использовать приблизительно 30 - 45 минут.

3.4 После применения

- Проверьте состояние батарей. При необходимости замените батареи (см. разд. 4.2.1).
- Очистите фонарь (см. разд. 4.1).
- При размещении фонаря на длительное хранение извлеките батареи.

4 Техническое обслуживание

4.1 Очистка

ВНИМАНИЕ
Запрещается использовать для очистки растворители или разбавители. Применение этих средств может повредить корпус изделия.

- При необходимости удалите крупные загрязнения мягкой щеткой.
- Протрите фонарь влажной тканью.

4.2 Работы по техническому обслуживанию

4.2.1 Замена батарей

ОСТОРОЖНО
Запрещается заменять батареи во взрывоопасных областях. При несоблюдении данного требования существует опасность взрыва.

ВНИМАНИЕ
Используйте только разрешенные типы батарей, в противном случае аттестация взрывобезопасности аннулируется. Запрещается использовать фонарь каски во взрывоопасных областях. Информация о допустимых типах батарей приведена в разд. 8.
Ненадлежащее обращение с батареями может привести к пожарам, взрывам и другим опасным ситуациям.
Одновременно используйте только батареи идентичной марки, типа и срока службы. Извлекайте разряженные батареи из фонаря. Иначе фонарь каски может быть поврежден.
Соблюдайте указания изготовителя батарей.

1. Отвинтите винты и отсоедините корпус фонаря от пожарной каски (см. рис. B-1).
2. Отвинтите винты батарейного отсека и извлеките батарейный отсек из корпуса фонаря (см. рис. B-2).
3. Замените батареи. Соблюдайте правильную полярность.
4. Проверьте наличие и исправность уплотнителя на батарейном отсеке. При необходимости замените уплотнитель.
5. Поместите батарейный отсек в корпус фонаря и затяните винты
   (момент затяжки: 0,25 Нм ±0,05 Нм).
6. Поместите фонарь спереди в переднюю накладку каски и затяните сзади винты (0,25 Нм ±0,05 Нм, см. рис. D).
   Загорится светодиод фонаря, позволяющий определить состояние батарей. Он может отключиться приблизительно через 10 секунд.
7. Выключите фонарь.

4.2.2 Замена уплотнителя

Уплотнитель следует заменять каждые 5 лет.
1. Отвинтите винты и отсоедините корпус фонаря от пожарной каски (см. рис. B-1).
2. Отвинтите винты батарейного отсека и извлеките батарейный отсек из корпуса фонаря (см. рис. B-2).
3. Извлеките из углубления старый уплотнитель.
4. При необходимости очистите углубление.
5. Вставьте новый уплотнитель. Следите за тем, чтобы уплотнитель не перекручивался.
6. Поместите батарейный отсек в корпус фонаря и затяните винты
   (момент затяжки: 0,25 Нм ±0,05 Нм).
7. Вставьте фонарь спереди в переднюю накладку каски и затяните сзади винты (0,25 Нм ±0,05 Нм, см. рис. D).

4.2.3 Установка фонаря на пожарную каску

1. Если на каске установлена только передняя пластина и требуется установить накладку для фонаря:
   – Отсоедините от пожарной каски длинное забрало[1].
   – Вывинтите винт и снимите переднюю пластину (см. рис. C).
   – Убедитесь в том, что уплотнительное кольцоне повреждено. Смажьте уплотнительное кольцо вазелином и установите на корпус каски.
   – Установите на корпус маски переднюю накладку для фонаря.
   – Затяните винт (момент затяжки: 0,7 Нм).
2. Вставьте фонарь спереди в переднюю накладку каски и затяните сзади винты (0,25 Нм ±0,05 Нм, см. рис. D).
3. При необходимости установите длинное забрало[1].

5 Транспортировка

Фонарь для каски можно перевозить в оригинальной упаковке. Кроме того, фонарь можно перевозить установленным на пожарную каску.

6 Хранение

Храните фонарь в защищенном месте в прохладном и сухом помещении. При хранении защищайте изделие от воздействия прямых солнечных лучей и теплового излучения.

1) См. Руководство по эксплуатации каски HPS 7000

7 Утилизация

Срок службы фонаря составляет 10 лет.

Это изделие не разрешается утилизировать как бытовые отходы. Поэтому изделие помечено следующим знаком.
Dräger принимает это изделие на утилизацию бесплатно.
Соответствующую информацию можно получить у региональных торговых организаций и в компании Dräger.

Батареи и аккумуляторы не разрешается утилизировать как бытовые отходы. Поэтому такие изделия помечены следующим знаком.
Собирайте батареи и аккумуляторы в соответствии с действующими правилами и утилизируйте их в специальных пунктах сбора батарей.

8 Технические данные

Вес
без батарей
прибл. 80 г
с батареями
прибл. 125г 125 г
Габариты (ШхВхГ)
55 x 42 x 105 мм
Класс защиты
IP67

Время непрерывной работы от одного комплекта батарей
яркий свет
прибл. 5 часов
приглушенный свет
прибл. 11 часов
Мигающий свет
около 10 часов

Яркость
яркий свет
43 лм
приглушенный свет
23 лм
Мигающий свет
43 лм/0 лм

Перечень батарей, разрешенных к использованию
- Duracell Procell MN 1500, T4
- Duracell Plus Power MN 1500, T4
- Varta Energy 4106, T4
- Varta Industrial 4006, T3
- Varta Longlife 4106, T3
- Varta Powerone 4106, T3
- Panasonic Powerline LR6, T3

Температура при эксплуатации
- -20°C ... +50°C
  (при использовании Duracell Procell MN 1500, Duracell Plus Power MN 1500, Varta Energy 4106, Varta Industrial 4006 или Varta Longlife 4106)
- -20 °C ... +40 °C
  (при использовании Varta Powerone 4106 или Panasonic Powerline LR6)

Условия хранения
0 °C ... +35 °C
при нормальном атмосферном давлении и относительной влажности <90 %

9 Спецификация заказа

Наименование	Код заказа
Фонарь для каски HPS 7000	R 79 013
Запасная накладка к HPS 7000, комплект	R 79 226
Комплект запасных винтов к HPS 7000	R 79 264
Уплотнитель	R 79 272
Комплект запасных батарей Duracell для HPS 7000	R 79 127

hr - Upute za uporabu

1 Radi vaše sigurnosti

1.1 Opće sigurnosne upute

- Prije upotrebe proizvoda pažljivo pročitajte upute za upotrebu i upute pripadajućih proizvoda.
- Strogo se pridržavajte uputa za upotrebu. Korisnik mora u potpunosti razumjeti upute i točno ih slijediti. Proizvod se smije upotrebljavati samo u skladu s njegovom namjenom.
- Upute za upotrebu nemojte baciti. Osigurajte da korisnik čuva i primjenjuje ovaj proizvod kako je propisano.
- Slijedite lokalne i nacionalne smjernice koje se odnose na ovaj proizvod.
- Samo školovano i stručno osoblje smije ispitivati, popravljati i održavati proizvod kako je opisano u ovim uputama za uporabu. Poslove održavanja, koji nisu opisani u ovim uputama, treba obavljati isključivo tvrtka Dräger ili od nje obučeno stručno osoblje. Dräger preporučuje da sklopite ugovor o servisiranju s tvrtkom Dräger.
- Za potrebe održavanja upotrebljavajte samo originalne dijelove i pribor tvrtke Dräger. U suprotnom to može nepovoljno utjecati na funkciju proizvoda.
- Ne upotrebljavajte neispravne ili nepotpune proizvode. Ne činite nikakve preinake na proizvodu.
- Obavijestite tvrtku Dräger o greškama ili ispadima u radu proizvoda ili dijelova proizvoda.

1.2 Opis simbola upozorenja

Simboli upozorenja navedeni u nastavku upotrijebljeni su u ovom dokumentu kako bi se označili i istaknuli pripadajući tekstovi upozorenja koji zahtijevaju povećanu pozornost korisnika. Značenja simbola upozorenja definirana su kako slijedi:

UPOZORENJE
Upozorenje na potencijalnu opasnu situaciju.
Ako se ta situacija ne izbjegne, mogu nastupiti teške ozljede ili smrt.

OPREZ
Upozorenje na potencijalnu opasnu situaciju. Ako se ta situacija ne izbjegne, mogu nastupiti ozljede ili oštećenja proizvoda ili šteta po okoliš. Može se upotrijebiti i kao upozorenje na nestručnu uporabu.

2 Opis

2.1 Opis proizvoda

vidi sliku A
1 lijeva tipka
2 Status-LED, crveno/zeleno
3 Power-LED, bijelo
4 desna tipka
5 Kućište

2.2 Opis funkcije

Svjetiljka za kacigu HPS 7000 integrirani je sastvani dio vatrogasne kacige. Svjetljava pomoću Power-LED područje od oko 12 metara.
Power-LED ima 3 stupnja osvjetljenja. Status-LED dojavljuje infomacije o bateriji.

2.3 Namjena

Svjetiljka za kacigu namijenjena je za primjenu s vatrogasnom kacigom serije Dräger HPS 7000.

2.4 Odobrenja

Svjetiljka za kacigu odobrena je za korištenje s vatrogasnom kacigom serije Dräger HPS 7000 prema DIN EN 443:2008.
Osim toga svjetiljka za kacigu odobrena je za primjenu u područjima u kojima postoji opasnost od eksplozije.

OPREZ
Koristiti samo za to odobrene baterije, u protivnom prestaje važiti dozvola za uporabu. Svjetiljku za kacigu ne smije se koristiti u područjima u kojima postoji opsanost od eksplozije. Za informacije o odobrenim baterijama vidjeti pogl. 8.

Za više informacija o klasifikaciji pogledajte oznaku tipa na preticu zabaterije ili listu 6/6.

2.5 Oznake

Na označnoj su pločici, između ostalog, navedeni i sljedeći podaci:
- Serijski broj:
  U serijski broj uklopljena je godina proizvodnje. Godina proizvodnje raspoznaje se iz 3. slova serijskog broja: A = 2009., B = 2010., C = 2011., D = 2012., E = 2013., F = 2014., H = 2015., J = 2016. itd. Na primjer: Serijski broj ARBH-0054: treće slovo je B, dakle godina proizvodnje je 2010.
- Oznaka tipa:
  Li (HPS 7000 Helmlampe)
- Na kućištu nalazi se sljedeća oznaka: „Nicht im Ex-Bereich öffnen! Open in a SAFE area only!“ (Ne otvarati u EX-području!)

3 Uporaba

3.1 Prije prvog korištenja

1. Umetnuti baterije u svjetiljku za kacigu (vidjeti pogl. 4.2.1).
2. Svjetiljku za kacigu ugraditi na kacigu (vidi pogl. 4.2.3).
   Već prema konfiguraciji moraju se ugraditi sljedeći dijelovi:
   – Čeona pločica i svjetiljka za kacigu
   – Svjetiljka za kacigu

3.2 Prije svakog korištenja

3.2.1 Provjeriti stanje baterije

- Ako je svjetiljka za kacigu isključena, pritisnuti lijevu tipku najmanje 3 sekunde, dok se ne pokrene Status-LED.

U statusu-LED tijekom 5 sekundi dobivaju se sljedeće informacije:
- zeleno, svijetli
  stanje baterije: 75 % ... 100 %
- zeleno, treperi sporo
  stanje baterije: 50 % ... 75 %
- zeleno, treperi sporo
  stanje baterije: 20 % ... 50 %
- crveno, treperi brzo
  stanje baterije: <20 %. Bateriju treba zamijeniti.
- crveno, svijetli
  baterija je gotovo prazna i mora se zamijeniti.

3.3 Za vrijeme korištenja

3.3.1 Uključivanje svjetiljke za kacigu

- Obje tipke pritisnuti istovremeno.
  Uključuje se Power-LED.

3.3.2 Prigušivanje svjetla

- Pri uključenoj svjetiljci za kacigu pritisnuti istovremeno obje tipke.
  Svjetlo će se prigušiti.

3.3.3 Uključivanje modusa treperenja

- Kad je intenzitet svjetla smanjen, istovremeno pritisnite obje tipke.
  Svjetiljka za kacigu treperi.

3.3.4 Isključivanje svjetiljke za kacigu

- Kad svjetiljka za kacigu treperi, istovremeno pritisnite obje tipke.
  Power-LED se isključuje.

3.3.5 Podaci o stanju baterije

Kad je svjetiljka za kacigu uključena, a stanje baterije je ispod 20 % punjenja, Power-LED zatreperi 5 puta. 15 minuta kasnije Power-LED ponovo zatreperi 5 puta. Svjetiljka za kacigu može se koristiti još 30 - 45 minuta.

3.4 Nakon uporabe

- Provjeriti stanje baterije. Po potrebi baterije zamijenti (vidjeti pogl. 4.2.1).
- Čišćenje svjetiljke za kacigu (vidjeti pogl. 4.1).
- Namjerava li se svjetiljka za kacigu pohraniti na duže vrijeme, izvaditi baterije.

4 Održavanje

4.1 Čišćenje

OPREZ
Za čišćenje ne koristiti otapala ili razrjeđivače. U protivnom oštetit će se kućište.

- Grubu prljavštinu po potrebi odstraniti mekom četkom.
- Obrisati svjetiljku za kacigu vlažnom krpom.

4.2 Radovi održavanja

4.2.1 Zamjena baterija

UPOZORENJE
Baterije ne mijenjati u zoni u kojoj postoji opasnost od nastanka eksplozije. U protivnom može doći od eksplozije.

OPREZ
Koristiti samo za to odobrene baterije, u protivnom prestaje važiti dozvola za uporabu. Svjetiljku za kacigu ne smije se koristiti u područjima u kojima postoji opsanost od eksplozije. Za informacije o odobrenim baterijama vidjeti pogl. 8.
Neprikladno rukovanje baterijama može biti uzrok izbijanju požara, eksploziji ili drugim opasnostima.
Koristiti isključivo baterije iste marke, istog tipa i jednake starosti. Prazne baterije izvaditi iz svjetiljke za kacigu. U protivnom svjetiljka se može oštetiti.
Slijediti upute proizvođača baterija.

1. Otpustiti vijke i odvojiti kućište od vatrogasne kacige (vidi sliku B-1).
2. Otpustiti vijke ležišta baterije i izvaditi ga iz kućišta (vidi sliku B-2).
3. Zamijeniti baterije. Pritom paziti na ispravan polaritet.
4. Provjeriti je li brtva ležišta baterija na svom mjestu i je li neoštećena. Po potrebi zamijeniti brtvu.
5. Ležište baterija umetnuti u kućište i učvrstiti vijcima
   (okretni moment: 0,25 Nm ±0,05 Nm).
6. Svjetiljku za kacigu sprijeda umetnuti u čeonu pločicu i straga učvrstiti vijkom (0,25 Nm ±0,05 Nm, vidi sliku D).
   Power-LED svijetli i prikazuje stanje baterije. Može se isključiti tek nakon oko 10 sekundi.
7. Isključiti svjetiljku za kacigu.

4.2.2 Promjena brtve

Brtva se mora zamijeniti svakih 5 godina.
1. Otpustiti vijke i odvojiti kućište od vatrogasne kacige (vidi sliku B-1).
2. Otpustiti vijke ležišta baterije i izvaditi ga iz kućišta (vidi sliku B-2).
3. Izvaditi brtvu iz njenog utora.
4. Utor po potrebi očistiti.
5. Postaviti novu brtvu. Paziti pritom da se brtva ne zavrne.
6. Ležište baterija umetnuti u kućište i učvrstiti vijcima
   (okretni moment: 0,25 Nm ±0,05 Nm).
7. Svjetiljku za kacigu sprijeda umetnuti u čeonu pločicu i straga učvrstiti vijkom (0,25 Nm ±0,05 Nm, vidjeti sliku D).

4.2.3 Ugradnja svjetiljke za kacigu na vatrogasnu kacigu

1. Ako je na kacigi ugrađen samo čeoni zaslon i potrebno je ugraditi čeonu pločicu svjetiljke za kacigu:
   – Odvojiti štitnik za lice od vatrogasne kacige[1].
   – Ukloniti vijak i skinuti čeoni zaslon (vidi sliku C).
   – Provjeriti da O-prsten nije oštećen. O-prsten namazati vazelinom i umetnuti u svod kacige.
   – Čeonu pločicu svjetiljke postaviti na svod kacige.
   – Zategnuti vijak (okretni moment: 0,7 Nm).
2. Svjetiljku za kacigu sprijeda umetnuti u čeonu pločicu i straga učvrstiti vijkom (0,25 Nm ±0,05 Nm, vidjeti sliku D).
3. Po potrebi montirati štitnik za lice[1].

5 Transport

Svjetiljka za kacigu može se transportirati u originalnom pakiranju. Alternativno svjetiljka za kacigu može ostati ugrađena na vatrogasnoj kacigi i biti transportirana s kacigom.

6 Skladištenje

Svjetiljku za kacigu čuvati na hladnom, suhom i zaštićenom mjestu. Za vrijeme skladištenja izbjegavati izravno izlaganje sunčevu svjetlu i toplinskom zračenju.

7 Zbrinjavanje

Vijek trajanja svjetiljke za kacigu je 10 godina.

Ovaj se proizvod ne smije odlagati s komunalnim otpadom. Stoga je označen prikazanim simbolom.
Dräger besplatno uzima natrag ovaj proizvod. Informacije o tome daju nacionalne distribucijske organizacije i tvrtka Dräger.

Baterije i akumulatori ne smiju se odlagati s komunalnim otpadom. Stoga su označeni prikazanim simbolom.
Baterije i akumulatore prikupljajte u skladu s važećim propisima i na sabirnim mjestima za baterije.

8 Tehnički podaci

Težina
bez baterija
oko 80 g
s baterijama
oko 125 g
Dimenzije (Š+V+D)
55 x 42 x 105 mm
Vrsta zaštite
IP67

Vrijeme rada
Neprigušeno svjetlo
oko 5 sati
Prigušeno svjetlo
oko 11 sati
Trepćuće svjetlo
oko 10 sati

Jačina svjetla
Neprigušeno svjetlo
43 lm
Prigušeno svjetlo
23 lm
Trepćuće svjetlo
43 lm / 0 lm

Dozvoljene baterije
- Duracell Procell MN 1500, T4
- Duracell Plus Power MN 1500, T4
- Varta Energy 4106, T4
- Varta Industrial 4006, T3
- Varta Longlife 4106, T3
- Varta Powerone 4106, T3
- Panasonic Powerline LR6, T3

Temperaturni raspon primjene
- -20°C ... +50°C
  (kada se koriste Duracell Procell MN 1500, Duracell Plus Power MN 1500, Varta Energy 4106, Varta Industrial 4006 ili Varta Longlife 4106)
- -20 °C ... +40 °C
  (kada se koriste Varta Powerone 4106 oder Panasonic Powerline LR6)

Uvjeti skladištenja
0 °C ... +35 °C
pri normalnom tlaku i
relativnoj vlažnosti <90 %

9 Popis za narudžbu

Naziv	Broj za narudžbu
Svjetiljka za kacigu HPS	R 79 013
Set rezervnih dijelova, HPS 7000 čeona pločica	R 79 226
Set rezervnih dijelova, HPS 7000 vijke	R 79 264
Brtva	R 79 272
Set rezervnih dijelova, set baterija Duracell za HPS 7000	R 79 127

1) Vidjeti Upute za uporabu HPS 7000

sl - Navodila za uporabo

1 Za vašo varnost

1.1 Splošni varnostni napotki

- Pred uporabo izdelka pozorno preberite navodila za uporabo in navodila pripadajočih izdelkov.
- Natančno upoštevajte navodila za uporabo. Uporabnik mora popolnoma razumeti navodila in jim natančno slediti. Izdelek je dovoljeno uporabljati samo v skladu z namenom uporabe.
- Navodil za uporabo ne zavrzite. Shranite jih in zagotovite, da jih bodo uporabniki pravilno uporabljali.
- Sledite lokalnim in nacionalnim smernicam, ki zadevajo ta izdelek.
- Proizvod, kot je opisan v teh navodilih za uporabo, lahko pregleduje, popravlja in servisira samo usposobljeno in strokovno osebje. Vzdrževalna dela, ki niso opisana v tem navodilu, lahko opravlja samo Dräger ali strokovno osebje, ki ga usposobi Dräger. Podjetje Dräger svetuje, da s podjetjem Dräger sklenete pogodbo o servisiranju.
- Za vzdrževalna dela uporabljajte samo originalne dele in dodatno opremo Dräger. Sicer izdelek ne bo pravilno deloval.
- Pokvarjenih ali nepopolnih izdelkov ne uporabljajte. Izdelka ne spreminjajte.
- Pri napakah ali izpadih izdelka ali delov izdelka obvestite podjetje Dräger.

1.2 Opis opozorilnih znakov

V tem dokumentu so uporabljeni naslednje opozorilni znaki, ki označujejo in poudarjajo pripadajoča opozorilna opozorila, ki zahtevajo večjo pozornost uporabnika. Pomeni opozorilnih znakov so opredeljeni kot sledi:

OPOZORILO

Napotek na morebitno nevarno situacijo.
Če tega ne preprečite, lahko pride do smrti ali hudih poškodb.

PREVIDNOST

Napotek na morebitno nevarno situacijo. Če je ne preprečite, lahko pride do poškodb ali škode na izdelku ali okolju. Uporablja se lahko tudi kot opozorilo pred nepravilno uporabo.

2 Opis

2.1 Pregled proizvoda

glejte ilustracijo A

1 Leva tipka
2 Svetlobni indikator stanja, rdeč/zelen
3 Svetlobni indikator za napajanje, bel
4 Desna tipka
5 Ohišje

2.2 Opis delovanja

Svetilka za čelado HPS 7000 je integriran obvezni del gasilske čelade. Ta osvetli s svetlobnim indikatorjem za napajanje razdaljo do približno 12 metrov.
Svetlobni indikator za napajanje ima 3 stopnji svetenja. Svetlobni indikator stanja daje informacijo za baterija.

2.3 Namenska uporaba

Svetilka za čelado je namenjena za uporabo skupaj z gasilsko čelado iz serije Dräger HPS 7000.

2.4 Registracije

Svetilko za čelado je dovoljeno uporabljati skupaj z gasilsko čelado iz serije Dräger HPS 7000 glede DIN EN 443:2008.
Poleg tega ima svetilka za čelado tehnična soglasja za delo v eksplozivno nevarnih območjih.

PREVIDNOST

Uporabljajte le dovoljene tipe baterij, v nasprotnem primeru bo certifikat za delovanje v eksplozivno ogroženih območjih izgubil svojo veljavnost. Svetilke za čelado ne bo možno uporabljati v eksplozijsko ogroženih območjih. Za informacijo glede dovoljenih tipov baterij, glejte poglavje 8.

Za ostale informacije o klasifikaciji si oglejte tipsko nalepko na predalčku za baterijo ali list 6/6.

2.5 Oznake

Na tipski tablici je poleg ostalega navedena tudi naslednja informacija:

- Serijska številka:
  V serijski številki je kodirano leto izdelave. Leto izdelave sledi iz 3. črke serijske številke: A = 2009, B = 2010, C = 2011, D = 2012, E = 2013, F = 2014, H = 2015, J = 2016, itd. Primer: Serijska številka ARBH-0054: Tretja črka je B, torej leto izdelave 2010.
- Razpoznavna oznaka tipa:
  Li (svetilka za čelado HPS 7000)
- Na ohišju se nahaja naslednja oznaka: „Nicht im Ex-Bereich öffnen! Open in a SAFE area only!“ (Ne odpirajte v eksplozijsko ogroženih območjih!)

3 Uporaba

3.1 Pred prvo uporabo

1. Baterije vstavite v svetilko (glejte poglavje 4.2.1).
2. Svetilko montirajte na čelado (glejte poglavje 4.2.3).
   Glede na konfiguracijo je potrebna montaža naslednjih delov:
   – nosilec svetilke in svetilka
   – svetilka

3.2 Pred vsako uporabo

3.2.1 Kontrola stanja baterije

- Ko je svetilka izklopljena, za najmanj 3 sekunde pritisnite na levo tipko, dokler se svetlobni indikator stanja ne zasveti.

Svetlobni indikator stanja v teku 5 sekund posreduje naslednje informacije:

- zeleno, sveti
  stanje baterije: 75 % ... 100 %
- zeleno, utripa počasi
  stanje baterije: 50 % ... 75 %
- rdeče, utripa počasi
  stanje baterije: 20 % ... 50 %
- rdeče, utripa hitro
  stanje baterije: <20 %. Potrebna je zamenjava baterije.
- rdeče, sveti
  Baterija je skoraj prazna zato jo je potrebno zamenjati.

3.3 Med uporabo

3.3.1 Vklop svetilke za čelado

- Pritisnite na obe tipki hkrati.
  Indikator za napajanje se vklopi.

3.3.2 Zmanjšanje svetlobe

- Ko svetilka sveti, pritisnite obe tipki hkrati.
  Svetloba se zmanjša.

3.3.3 Vklop načina utripanja

- Ko je svetloba zmanjšana, pritisnite obe tipki hkrati.
  Svetilka za čelado utripa.

3.3.4 Izklop svetilke za čelado

- Ko svetilka za čelado utripa, pritisnite obe tipki hkrati.
  Svetlobni indikator za napajanje se izklopi.

3.3.5 Informacija o stanju baterijskega vložka

Ko svetilka sveti ter se polnjenje baterijskega vložka zmanjša na 20 %, svetlobni indikator napajanja utripa 5 krat. 15 minut kasneje svetlobni indikator napajanja zopet utripa 5 krat. Svetilko lahko uporabljate še 30 - 45 minut.

3.4 Po uporabi

- Preverite stanje baterije. Po potrebi baterije zamenjajte (glejte poglavje 4.2.1).
- Svetilko očistite (glejte poglavje 4.1).
- V primeru, ko svetilke ne boste uporabljali dlje časa, odstranite baterije.

4 Vzdrževanje

4.1 Čiščenje

PREVIDNOST

Za čiščenje ne uporabljajte topil ali razredčil. V nasprotnem primeru lahko poškodujete ohišje.

- Po potrebi grobo umazanijo odstranite s pomočjo mehke krtače.
- Svetilko očistite z vlažno krpo.

4.2 Vzdrževalna dela

4.2.1 Zamenjava baterij

OPOZORILO

Baterije ne menjajte v eksplozijsko ogroženih območjih. V nasprotnem primeru obstaja nevarnost eksplozije.

PREVIDNOST

Uporabljajte le dovoljene tipe baterij, v nasprotnem primeru bo certifikat za delovanje v eksplozivno ogroženih območjih izgubil svojo veljavnost. Svetilke za čelado ne bo možno uporabljati v eksplozijsko ogroženih območjih. Za podrobnejše informacije glede dovoljenih tipov baterij, glejte poglavje 8.
Nestrokovno ravnanje z baterijami ima lahko za posledico požar, eksplozije in druge nevarnosti.
Uporabljajte le baterije iste znamke, istega tipa ter enake starosti. Prazne baterije odstavite s svetilke. V nasprotnem primeru se svetilka za čelado lahko poškoduje.
Upoštevajte napotke proizvajalca baterij.

1. Odvijte vijak ter iz gasilske čelade izvlecite ohišje (glejte ilustracijo B-1).
2. Odvijte vijake ter prostor za baterije izvlecite iz ohišja (glejte ilustracijo B-2).
3. Zamenjajte baterije. Bodite pozorni na pravilno lego polov.
4. Preverite, če ima prostor za baterije tesnilo ter če je to poškodovano. Po potrebi tesnilo zamenjajte.
5. Prostor za baterije postavite v ohišje ter ga pritrdite
   (vrtilni moment: 0,25 Nm ±0,05 Nm).
6. Svetilko postavite na nosilec svetilke ter jo pritrdite na zadnji del (0,25 Nm ±0,05 Nm, glej ilustracijo D).
   Svetlobni indikator stanja se vklopi ter prikaže stanje baterij. Svetilko lahko po približno 10 sekundah izklopite.
7. Izklopite svetilko.

4.2.2 Zamenjava tesnila

Tesnilo morate zamenjati na vsaki 5 leti.

1. Odvijte vijak ter iz gasilske čelade izvlecite ohišje (glejte ilustracijo B-1).
2. Odvijte vijake ter prostor za baterije izvlecite iz ohišja (glejte ilustracijo B-2).
3. Iz utora odstranite staro tesnilo.
4. Po potrebi utor očistite.
5. Postavite novo tesnilo. Bodite previdni, da se tesnilo ne zvije.
6. Prostor za baterije postavite v ohišje ter ga pritrdite
   (vrtilni moment: 0,25 Nm ±0,05 Nm).
7. Svetilko postavite na nosilec svetilke ter jo pritrdite na zadnji del (0,25 Nm ±0,05 Nm, glejte ilustracijo D).

4.2.3 Pritrditev svetilke na gasilsko čelado

1. V primeru, da se na čeladi nahaja le prednja plošča ter je potrebno pritrditi še nosilec svetilke:
   – Zaščitno masko odstranite iz čelade[1].
   – Odstranite vijak ter odstavite prednjo ploščo (glejte ilustracijo C).
   – Prepričajte se, da O-prstan ni poškodovan. O-prstan namažite z vazelinom ter ga vstavite v telo čelade.
   – Nosilec svetilke postavite na čelado.
   – Pritrdite vijak (vrtljivi moment: 0,7 Nm).
2. Svetilko postavite na nosilec svetilke ter jo pritrdite na zadnji del (0,25 Nm ±0,05 Nm, glejte ilustracijo D).
3. Po potrebi montirajte zaščitno masko[1].

5 Transport

Svetilko za čelado se lahko prevaža v originalni embalaži. Kot alternativo lahko pustite svetilko montirano na čeladi ter jo transportirate skupaj s čelado.

6 Skladiščenje

Svetilko za čelado hranite na hladnem, suhem in varnem mestu. Pri skladiščenju preprečite, da na svetilko neposredno vpliva sončna svetloba ali toplota.

7 Odstranjevanje med odpadke

Svetilka za čelado ima življenjsko dobo 10 let.

Tega proizvoda ni dovoljeno odstranjevati med gospodinjske odpadke. Zato je označen s simbolom, navedenim ob strani. Podjetje Dräger ta proizvod brezplačno vzame nazaj. Informacije o tem so na voljo pri nacionalnih distribucijskih organizacijah in pri podjetju Dräger.

Baterij in akumulatorjev ni dovoljeno odstranjevati med gospodinjske odpadke. Zato so označeni s simbolom, navedenim ob strani. Baterije in akumulatorje je treba zbirati v skladu z veljavnimi predpisi in odstraniti na zbirnih mestih za baterije.

8 Tehnični podatki

Teža
brez baterije
ca. 80 g
z baterijami
ca. 125 g
Mere (Š*V*G)
55 x 42 x 105 mm
Vrsta zaščite
IP67

Čas delovanja
Močna svetloba
ca. 5 ur
Zmanjšana svetloba
ca. 11 ur
Utripajoča svetloba
približno 10 ur

Svetlost
Močna svetloba
43 lm
Zmanjšana svetloba
23 lm
Utripajoča svetloba
43 lm / 0 lm

Dovoljene baterije

- Duracell Procell MN 1500, T4
- Duracell Plus Power MN 1500, T4
- Varta Energy 4106, T4
- Varta Industrial 4006, T3
- Varta Longlife 4106, T3
- Varta Powerone 4106, T3
- Panasonic Powerline LR6, T3

Delovna temperatura

- -20°C ... +50°C
  (če se uporabljajo baterije Duracell Procell MN 1500, Duracell Plus Power MN 1500, Varta Energy 4106, Varta Industrial 4006 ali Varta Longlife 4106)
- -20 °C ... +40 °C
  (če se uporabljajo baterije Varta Powerone 4106 ali Panasonic Powerline LR6)

Pogoji za skladiščenje
0 °C ... +35 °C
pri normalnem zračnem pritisku ter relativni vlažnosti <90 %

9 Seznam za naročanje

Imenovanje	Naročilna številka
Svetilka za čelado HPS 7000	R 79 013
Komplet nadomestnih nosilec svetilke HPS 7000	R 79 226
Komplet nadomestnih vijake HPS 7000	R 79 264
Tesnilo	R 79 272
Komplet nadomestnih baterij Duracell za HPS 7000	R 79 127

1) Glejte navodila za uporabo HPS 7000

sk - Návod na použitie

1 Pre vašu bezpečnosť

1.1 Všeobecné bezpečnostné upozornenia

- Pred použitím produktu si pozorne prečítajte tento návod na použitie a návody na použitie príslušných produktov.
- Presne dodržiavajte návod na použitie. Užívateľ musí úplne pochopiť pokyny a presne ich dodržiavať. Produkt sa smie používať len na stanovený účel použitia.
- Nelikvidujte návod na použitie. Zaistite jeho uschovanie a riadne používanie užívateľmi.
- Dodržiavajte národné smernice platné pre tento produkt.
- Produkt, tak ako ho popisuje tento návod, sa smie kontrolovať, opravovať a udržiavať iba zodpovedajúco vyškoleným a odborným personálom. Údržbové práce, ktoré nie sú popísané v tomto návode, sú vyhradené pracovníkom spoločnosti Dräger, alebo spoločnosťou Dräger vyškoleným odborným pracovníkom. Spol. Dräger odporúča uzatvorenie servisnej zmluvy so spol. Dräger.
- Pri údržbových prácach používajte iba originálne diely a príslušenstvo Dräger. Inak môže dôjsť k obmedzeniu správnej funkcie produktu.
- Nepoužívajte chybné alebo neúplné produkty. Nevykonávajte žiadne zmeny na produkte.
- Pri chybách alebo výpadkoch produktu alebo jeho dielov informujte spol. Dräger.

1.2 Popis výstražných značiek

V tomto dokumente sú na označenie a zvýraznenie príslušných výstražných textov, ktoré si vyžadujú zvýšenú pozornosť užívateľa, použité nasledujúce výstražné značky. Platia nasledujúce definície výstražných značiek:

VÝSTRAHA

Upozornenie na potenciálne nebezpečnú situáciu.
Pri jej neeliminovaní môže dôjsť k úmrtiu alebo k ťažkým poraneniam.

POZOR

Upozornenie na potenciálne nebezpečnú situáciu. Pri jej neeliminovaní môže dôjsť k poraneniam, poškodeniu produktu alebo životného prostredia. Dá sa aplikovať aj ako varovanie pred neodborným použitím.

2 Popis

2.1 Prehľad o produkte

pozri obrázok A

1 Ľavé tlačidlo
2 LED stavu, červená/zelená
3 Vysokovýkonná LED, biela
4 Pravé tlačidlo
5 Kryt

2.2 Popis funkcie

Svietidlo na prilbu HPS 7000 je integrovanou súčasťou hasičskej prilby. Svietidlo s vysokovýkonnou LED osvetlí okolie cca dvanásť metrov.
Vysokovýkonná LED má 3 stupne svietenia. LED stavu poskytuje informácie o batériách.

2.3 Účel použitia

Svietidlo na prilbu je určené na použitie s hasičskou prilbou série Dräger HPS 7000.

2.4 Schválenia

Svietidlo na prilbu je schválené pre použitie s hasičskou prilbou série HPS 7000 podľa DIN EN 443:2008.
Svietidlo na prilbu je okrem toho schválené pre použitie v oblastiach ohrozených výbuchom.

POZOR

Používajte len schválené batérie, inak zanikne schválenie pre oblasti ohrozené výbuchom. Svietidlo na prilbu sa potom nesmie používať v oblastiach ohrozených výbuchom. Pre informácie o schválených batériách pozri Kap. 8.

Ďalšie informácie ku klasifikácii pozri typový štítok na priehradke batérie alebo list 6/6.

2.5 Označenia

Na typovom štítku sú okrem iných uvedené nasledujúce informácie:

- Sériové číslo:
  V sériovom čísle je zakódovaný rok výroby. Rok výroby vyplýva z 3. písmena sériového čísla: A = 2009, B = 2010, C = 2011, D = 2012, E = 2013, F = 2014, H = 2015, J = 2016 atď. Príklad: Sériové číslo ARBH-0054: Tretie písmeno je B, teda ide o rok výroby 2010.
- Identifikačné označenie:
  Li (HPS 7000 svietidlo na prilbu)
- Na kryte sa nachádza nasledujúce označenie: „Nicht im Ex-Bereich öffnen! Open in a SAFE area only!“ (Neotvárajte v oblasti ohrozenej výbuchom!)

3 Používanie

3.1 Pred prvým použitím

1. Do svietidla na prilbu vložte batérie (pozri Kap. 4.2.1).
2. Svietidlo na prilbu namontujte na prilbu (pozri Kap. 4.2.3).
   Podľa konfigurácie sa musia namontovať nasledujúce diely:
   – Čelná platňa a svietidlo na prilbu
   – Svietidlo na prilbu

3.2 Pred každým použitím

3.2.1 Kontrola stavu batérií

- Keď je svietidlo na prilbu vypnuté, ľavé tlačidlo držte stlačené minimálne tri sekundy, kým sa rozsvieti LED stavu.

LED stavu indikuje päť sekúnd nasledujúce informácie:

- zelená, svieti
  Stav batérií: 75 % ... 100 %
- zelená, bliká pomaly
  Stav batérií: 50 % ... 75 %
- červená, bliká pomaly
  Stav batérií: 20 % ... 50 %
- červená, bliká rýchlo
  Stav batérií: <20 %. Batérie by sa mali vymeniť.
- červená, svieti
  Batérie sú takmer vybité a musia sa vymeniť.

3.3 Počas používania

3.3.1 Zapnutie svietidla na prilbu

- Súčasne stlačte obidve tlačidlá.
  Rozsvieti sa vysokovýkonná LED.

3.3.2 Stlmenie svetla

- Keď je svietidlo na prilbu zapnuté, súčasne stlačte obidve tlačidlá.
  Svetlo sa stlmí.

3.3.3 Zapnúť režim blikania

- Keď je svetlo dimované, stlačte súčasne obidve tlačidlá.
  Svietidlo na prilbu bliká.

3.3.4 Vypnutie svietidla na prilbu

- Keď svietidlo na prilbu bliká, stlačte súčasne obidve tlačidlá.
  Výkonná LED sa vypne.

3.3.5 Informácie k stavu batérií

Keď je svietidlo na prilbu zapnuté a kapacita batérií klesne pod 20 %, vysokovýkonná LED zabliká päťkrát. 15 minút neskôr zabliká vysokovýkonná LED opakovane päťkrát. Svietidlo na prilbu je ešte možné používať 30 – 45 minút.

3.4 Po použití

- Skontrolujte stav batérií. Prípadne vymeňte batérie (pozri Kap. 4.2.1).
- Vyčistite svietidlo na prilbu (pozri Kap. 4.1).
- Ak sa svietidlo na prilbu uskladní na dlhší čas, vyberte batérie.

4 Údržba

4.1 Čistenie

POZOR

Na čistenie nepoužívajte žiadne rozpúšťadlá ani riedidlá. Inak by mohlo dôjsť k poškodeniu krytu.

- Hrubé nečistoty v prípade potreby odstráňte mäkkou kefkou.
- Svietidlo na prilbu utrite vlhkou handrou.

4.2 Údržbové práce

4.2.1 Výmena batérií

VÝSTRAHA

Batérie nevymieňajte v oblastiach ohrozených výbuchom. Hrozí nebezpečenstvo výbuchu.

POZOR

Používajte len schválené batérie, inak zanikne schválenie pre oblasti ohrozené výbuchom. Svietidlo na prilbu sa potom nesmie používať v oblastiach ohrozených výbuchom. Pre informácie o schválených batériách pozri Kap. 8.
Neodborná manipulácia s batériami môže spôsobiť požiar, výbuch a iné nebezpečenstvá.
Používajte výhradne batérie rovnakej značky, typu a veku. Vybité batérie zo svietidla na prilbu vyberte. Inak sa môže svietidlo na prilbu poškodiť.
Dodržiavajte pokyny výrobcov batérií.

1. Uvoľnite skrutku a z hasičskej prilby odoberte kryt (pozri obrázok B-1).
2. Uvoľnite skrutky priečinka na batérie a priečinok na batérie vyberte z krytu (pozri obrázok B-2).
3. Vymeňte batérie. Pritom dbajte na správnu polaritu.
4. Skontrolujte, či sa na priečinku na batérie nachádza tesnenie a či nie je poškodené. Tesnenie prípadne vymeňte.
5. Priečinok na batérie vložte do krytu a pevne priskrutkujte
   (uťahovací moment: 0,25 Nm ±0,05 Nm).
6. Svietidlo na prilbu vložte vpredu do čelnej platne a vzadu pevne priskrutkujte (0,25 Nm ±0,05 Nm, pozri obrázok D).
   Vysokovýkonná LED svieti, aby určila stav batérií. Vypnúť sa môže až po cca 10 sekundách.
7. Vypnite svietidlo na prilbu.

4.2.2 Výmena tesnenia

Tesnenie sa musí vymieňať každých päť rokov.

1. Uvoľnite skrutku a z hasičskej prilby odoberte kryt (pozri obrázok B-1).
2. Uvoľnite skrutky priečinka na batérie a priečinok na batérie vyberte z krytu (pozri obrázok B-2).
3. Staré tesnenie vyberte z drážky.
4. Drážku prípadne vyčistite.
5. Vložte nové tesnenie. Dbajte na to, aby sa tesnenie nepretočilo.
6. Priečinok na batérie vložte do krytu a pevne priskrutkujte
   (uťahovací moment: 0,25 Nm ±0,05 Nm).
7. Svietidlo na prilbu vložte vpredu do čelnej platne svietidla a vzadu pevne priskrutkujte (0,25 Nm ±0,05 Nm, pozri obrázok D).

4.2.3 Montáž svietidla na požiarnickú prilbu

1. Ak je na prilbe namontovaný len čelný kryt a musí sa namontovať čelná platňa svietidla na prilbu:
   – Demontujte ochranu tváre z hasičskej prilby[1].
   – Odstráňte skrutku a odoberte čelný kryt (pozri obrázok C).
   – Zabezpečte, aby bol O-krúžok nepoškodený. O-krúžok namažte vazelínou a vložte do škrupiny prilby.
   – Čelnú platňu svietidla na prilbu nasaďte na škrupinu prilby.
   – Pevne utiahnite skrutku (uťahovací moment: 0,7 Nm).
2. Svietidlo na prilbu vložte vpredu do čelnej platne svietidla a vzadu pevne priskrutkujte (0,25 Nm ±0,05 Nm, pozri obrázok D).
3. Prípadne namontujte ochranu tváre[1].

5 Preprava

Svietidlo na prilbu sa môže prepravovať v originálnom obale. Svietidlo na prilbu môže alternatívne zostať namontované na hasičskej prilbe a môže sa prepravovať s hasičskou prilbou.

6 Skladovanie

Svietidlo na prilbu uskladnite v chlade a suchu na bezpečnom mieste. Počas skladovania zabráňte priamemu pôsobeniu slnečného svetla a tepelného žiarenia.

7 Likvidácia

Svietidlo na prilbu má životnosť desať rokov.

Tento výrobok sa nesmie likvidovať ako domový odpad. Preto je označený vedľa uvedeným symbolom.
Spol. Dräger odoberie tento výrobok bezplatne. Príslušné informácie vám poskytnú národní distribútori a spol Dräger.

Batérie a akumulátory sa nesmú likvidovať ako domový odpad. Preto sú označené vedľa uvedeným symbolom.
Zhromažďujte batérie a akumulátory podľa platných predpisov a likvidujte ich prostredníctvom zberní batérií.

8 Technické údaje

Hmotnosť
bez batérií
cca 80 g
s batériami
cca 125 g
Rozmery (Š*V*H)
55 x 42 x 105 mm
Druh krytia
IP67

Prevádzková doba
Jasné svetlo
cca 5 hodín
Tlmené svetlo
cca 11 hodín
Blikajúce svetlo
cca 10 hodín

Jas
Jasné svetlo
43 lm
Tlmené svetlo
23 lm
Blikajúce svetlo
43 lm / 0 lm

Schválené batérie

- Duracell Procell MN 1500, T4
- Duracell Plus Power MN 1500, T4
- Varta Energy 4106, T4
- Varta Industrial 4006, T3
- Varta Longlife 4106, T3
- Varta Powerone 4106, T3
- Panasonic Powerline LR6, T3

Teploty použitia

- -20 °C ... +50 °C
  (ak sa použijú batérie Duracell Procell MN 1500, Duracell Plus Power MN 1500, Varta Energy 4106, Varta Industrial 4006 alebo Varta Longlife 4106)
- -20 °C ... +40 °C
  (ak sa použijú batérie Varta Powerone 4106 alebo Panasonic Powerline LR6)

Skladovacie podmienky
0 °C ... +35 °C
pri normálnom okolitom tlaku a relatívnej vlhkosti <90 %

9 Objednávací zoznam

Označenie	Objednávacie číslo
Svietidlo na prilbu HPS 7000	R 79 013
Sada náhradných dielov čelnej platne HPS 7000	R 79 226
Sada náhradných dielov skrutky HPS 7000	R 79 264
Tesnenie	R 79 272
Sada náhradných dielov sada batérií Duracell pre HPS 7000	R 79 127

1) Pozri návod na použitie HPS 7000

Dräger Safety AG & Co. KGaA
Revalstraße 1
23560 Lübeck
Germany
Phone +49 451 882-0
Fax +49 451 882-2080
www.draeger.com

cs	Přilbová lampa HPS 7000	Návod k použití
bg	Лампа за каска HPS 7000	Инструкция за употреба
ro	HPS 7000 Lampă pentru cască	Instrucţiuni de utilizare
hu	HPS 7000 sisaklámpa	Használati utasítás

Notified body
Involved in type approval and in quality control:
DEKRA EXAM GmbH
Dinnendahlstr. 9
44809 Bochum
Germany
Reference number: CE 0158

90 31 015 - GA 1412.671 - **5/6**
© Dräger Safety AG & Co. KGaA
Edition 05 - July 2018
Subject to alteration

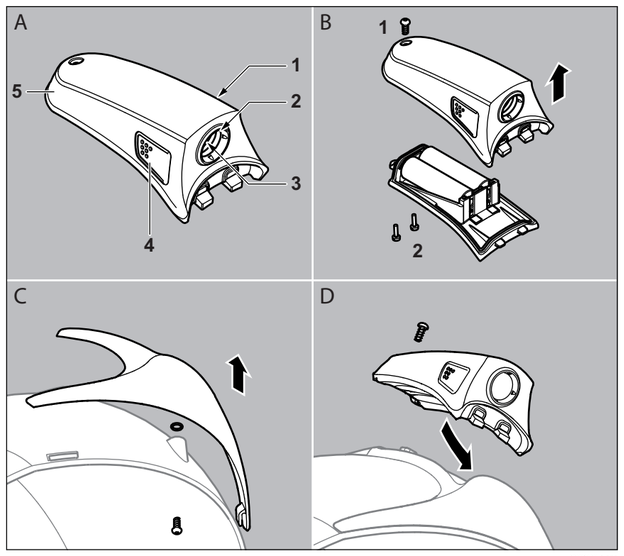

00131015.eps

cs - Návod k použití

1 Pro Vaši bezpečnost

1.1 Všeobecná bezpečnostní upozornění

- Před použitím tohoto produktu si pozorně prostudujte tento návod k použití a návody k použití souvisejících výrobků.
- Postupujte přesně podle návodu k použití. Uživatel musí pokynům dokonale rozumět a veškeré instrukce musí být přesně dodrženy. Produkt smí být používán výlučně v souladu s účelem, pro který je určen.
- Návod k použití nelikvidujte. Zajistěte, aby jej uživatelé uložili na vhodném místě a aby jej patřičným způsobem používali.
- Dodržujte místní a národní předpisy, které se na daný produkt vztahují.
- Kontroly, opravy a údržbu tohoto produktu smí uskutečňovat jedině školení a odborně způsobilí pracovníci a přesně tak, jak je popsáno v tomto návodu k použití. Údržbové práce, které v tomto návodu k použití popsány nejsou, smí být prováděny jedině firmou Dräger nebo školenými odborníky, kteří k tomu byli firmou Dräger vyškoleni. Firma Dräger doporučuje, aby s ní uživatel uzavřel servisní smlouvu.
- Při servisu a údržbě používejte výhradně původní náhradní díly od firmy Dräger. Jinak by mohla být správná funkce tohoto produktu nepříznivě ovlivněna.
- Vadné nebo neúplné produkty nepoužívejte. Na produktu neprovádějte žádné úpravy.
- Pokud se na produktu vyskytnou závady nebo poruchy, informujte firmu Dräger.

1.2 Popis výstražných symbolů

V této dokumentaci se používají následující výstražné symboly, které slouží pro označení a zvýraznění odpovídajících výstražných textů, které vyžadují, aby jim uživatel věnoval zvýšenou pozornost. Význam výstražných symbolů je definován následujícím způsobem:

VAROVÁNÍ
Upozornění na potenciálně nebezpečnou situaci.
Pokud této situaci nezabráníte, může to mít za následek smrt nebo vážné ublížení na zdraví.

POZOR
Upozornění na potenciálně nebezpečnou situaci. Pokud této situaci nezabráníte, může to mít za následek ublížení na zdraví, poškození produktu nebo životního prostředí. Může se používat také jako výstraha před neodborným použitím.

2 Popis

2.1 Přehled produktu

viz obrázek A
1 Levé tlačítko
2 Kontrolka signalizující stav, červená/zelená
3 Kontrolka napájení, bílá
4 Pravé tlačítko
5 Kryt

2.2 Popis funkce

Přilbová lampa HPS 7000 je integrovanou součástí hasičské přilby. Pomocí výkonných světelných diod osvětluje okolí na vzdálenost asi 12 metrů.
Výkonná kontrolka má 3 úrovně svícení. Kontrolka signalizující stav informuje o stavu baterie.

2.3 Účel použití

Tato přilbová lampa je určena pro použití spolu s hasičskými přilbami typové řady HPS 7000 firmy Dräger.

2.4 Osvědčení

Přilbová lampa je schválena podle normy DIN EN 443:2008 spolu s hasičskou přilbou typové řady Dräger HPS 7000.
Kromě toho je přilbová lampa schválena pro použití v prostorech ohrožených nebezpečím výbuchu.

POZOR
Používejte pouze schválené baterie, jinak se schválení Ex stává neplatným. Přilbová lampa se pak nesmí používat v oblastech ohrožených nebezpečím výbuchu. Pokud budete potřebovat informace o schválených typech baterií, viz Kap. 8.

Pokud budete potřebovat další informace o klasifikaci, viz typový štítek na oddělení pro baterii nebo list 6/6.

2.5 Označení

Na typovém štítku jsou mimo jiné uvedeny následující informace:
- Výrobní číslo:
  V tomto výrobním čísle je zakódován rok výroby. Rok výroby vyplývá ze 3. písmena výrobního čísla: A = 2009, B = 2010, C = 2011, D = 2012, E = 2013, F = 2014, H = 2015, J = 2016 atd. Příklad: Výrobní číslo ARBH-0054: Třetím písmenem je B, což znamená rok výroby 2010.
- Typové identifikační označení:
  Li (HPS 7000 - Přilbová lampa)
- Na krytu se nachází následující upozornění: „Nicht im Ex-Bereich öffnen! Open in a SAFE area only!“ (Neotevírat v oblasti s nebezpečím výbuchu!)

3 Použití

3.1 Před prvním použitím

1. Do přilbové lampy založte baterie (viz Kap. 4.2.1).
2. Přilbovou lampu namontujte na přilbu (viz Kap. 4.2.3).
   V závislosti na konfiguraci musíte namontovat následující součásti:
   – Nosná destička a přilbová lampa
   – Přilbová lampa

3.2 Před každým použitím

3.2.1 Kontrola stavu baterií

- Když je přilbová lampa vypnuta, na dobu minimálně 3 sekundy stiskněte levé tlačítko, dokud se nerozsvítí kontrolka signalizující stav.

Po dobu 5 sekund poskytuje tato stavová kontrolka následující informace:
- zelená, svítí
  Stav baterie: 75 % ... 100 %
- zelená, bliká pomalu
  Stav baterie: 50 % ... 75 %
- červená, bliká pomalu
  Stav baterie: 20 % ... 50 %
- červená, bliká rychle
  Stav baterie: <20 %. Baterie by měla být vyměněna.
- červená, svítí
  Baterie je téměř vybitá a musí být vyměněna.

3.3 Během použití

3.3.1 Zapnutí přilbové lampy

- Stiskněte obě tlačítka současně.
  Kontrolka napájení se rozsvítí.

3.3.2 Ztlumení světla

- Když je přilbová lampa rozsvícena, stiskněte současně obě tlačítka.
  Světlo se ztlumí.

3.3.3 Zapnutí režimu blikání

- Když je světlo ztlumené, stiskněte současně obě tlačítka.
  Přilbová lampa bliká.

3.3.4 Vypnutí přilbové lampy

- Když přilbová lampa bliká, stiskněte současně obě tlačítka.
  Kontrolka napájení zhasne.

3.3.5 Informace o stavu baterie

Když je přilbová lampa rozsvícena a když je stav baterie menší než 20%, kontrolka napájení 5-krát blinkne. 15 minut později kontrolka napájení znovu 5-krát blikne. Přilbovou lampu je pak možné používat ještě asi 30 - 45 minut.

3.4 Po použití

- Zkontrolujte stav baterií. V případě potřeby baterie vyměňte (viz Kap. 4.2.1).
- Přilbovou lampu vyčistěte (viz Kap. 4.1).
- Pokud je přilbová lampa po delší dobu skladována, vyjměte z ní baterie.

4 Údržba

4.1 Čištění

POZOR
Pro čištění nepoužívejte žádná rozpouštědla nebo ředidla. Jinak by mohlo dojít k poškození krytu.

- Hrubé nečistoty odstraňte v případě nutnosti pomocí měkkého kartáčku.
- Přilbovou lampu otírejte vlhkou utěrkou.

4.2 Údržbové práce

4.2.1 Výměna baterií

VAROVÁNÍ
Baterie nevyměňujte v oblastech ohrožených nebezpečím výbuchu. Jinak by mohlo dojít k explozi.

POZOR
Používejte pouze schválené baterie, jinak se schválení Ex stává neplatným. Přilbová lampa se pak nesmí používat v oblastech ohrožených nebezpečím výbuchu. Pokud budete potřebovat informace o schválených typech baterií, viz Kap. 8.
Neodborné zacházení s bateriemi může mít za následek požár, výbuch nebo jiná nebezpečí.
Používejte výlučně baterie stejné značky, stejného typu a stejného stáří. Vybité baterie z přilbové lampy vyjměte. Jinak by mohlo dojít k poškození přilbové lampy.
Dodržujte pokyny výrobce baterií.

1. Povolte šrouby a sejměte kryt z hasičské přilby (viz obrázek B-1).
2. Povolte šrouby oddělení pro baterie a toto oddělení pro baterie vyjměte z krytu (viz obrázek B-2).
3. Vyměňte baterie. Dávejte přitom pozor na správnou polaritu.
4. Zkontrolujte, zda je těsnění prostoru pro baterie na svém místě a zda je nepoškozené. V případě potřeby je vyměňte.
5. Oddělení pro baterie vložte do krytu a přišroubujte je
   (Utahovací moment: 0,25 Nm ± 0,05 Nm).
6. Přilbovou lampu nasaďte zepředu na nosnou destičku přilbové lampy a zezadu ji přišroubujte (0,25 Nm ± 0,05 Nm, viz obrázek D).
   Kontrolka napájení se rozsvítí, aby bylo možno zjistit stav baterií. Je možné ji zhasnout až asi po 10 sekundách.
7. Přilbovou lampu vypněte.

4.2.2 Výměna těsnění

Těsnění se musí vyměňovat každých 5 let.
1. Povolte šrouby a sejměte kryt z hasičské přilby (viz obrázek B-1).
2. Povolte šrouby oddělení pro baterie a toto oddělení pro baterie vyjměte z krytu (viz obrázek B-2).
3. Staré těsnění sejměte z matice.
4. Matici v případě nutnosti vyčistěte.
5. Nasaďte nové těsnění. Dávejte pozor, aby se těsnění nezkroutilo.
6. Oddělení pro baterie vložte do krytu a přišroubujte je
   (Utahovací moment: 0,25 Nm ± 0,05 Nm).
7. Přilbovou lampu nasaďte zepředu na nosnou destičku přilbové lampy a zezadu ji přišroubujte (0,25 Nm ± 0,05 Nm, viz obrázek D).

4.2.3 Montáž přilbové lampy na hasičskou přilbu

1. Jestliže je na přilbě pouze čelní štítek a pokud musí být použit čelní štítek pro montáž přilbové lampy:
   – Z hasičské přilby odmontujte obličejový štít[1].
   – Odmontujte šroub a odstraňte původní čelní štítek (viz obrázek C).
   – Ujistěte se, že O-kroužek není poškozen. O-kroužek lehce potřete vazelínou a nasaďte jej na skořepinu přilby.
   – Čelní štítek pro montáž integrální lampy nasaďte na skořepinu přilby namísto původního čelního štítku.
   – Utáhněte šroub (utahovací moment: 0,7 Nm).
2. Přilbovou lampu nasaďte zepředu na nosnou destičku přilbové lampy a zezadu ji přišroubujte (0,25 Nm ± 0,05 Nm, viz obrázek D).
3. V případě potřeby namontujte obličejový štít[1].

5 Přeprava

Přilbová lampa může být přepravována v původním obalu. Další možností je ponechat přilbovou lampu namontovanou na hasičské přilbě, takže může být přepravována spolu s touto přilbou.

6 Skladování

Přilbovou lampu skladujte na chladném, suchém a chráněném místě. V průběhu skladování zabraňte působení přímého slunečního a tepelného záření.

7 Odstraňování odpadu

Přilbová lampa má životnost 10 let.

Tento výrobek nesmí být likvidován cestou komunálního odpadu. Proto je označen vedle uvedeným symbolem.
Firma Dräger tento produkt zdarma odebere zpět. Informace týkající se této problematiky Vám poskytnou národní zastoupení a firma Dräger.

Baterie a akumulátory nesmějí být likvidovány v rámci komunálního odpadu. Proto jsou tato místa označena vedle uvedeným symbolem.
Baterie a akumulátory shromažďujte podle platných předpisů a odevzdávejte k likvidaci na sběrných místech baterií.

1) Viz návod k použití přilby HPS 7000

8 Technické údaje

Hmotnost
bez baterií
asi 80 g
s bateriemi
asi 125 g
Rozměry (š x v x h)
55 x 42 x 105 mm
Druh ochrany
IP 67

Doba provozu
Jasné světlo
asi 5 hodin
Ztlumené světlo
asi 11 hodin
Blikající světlo
cca 10 hodin

Světelný tok
Jasné světlo
43 lm
Ztlumené světlo
23 lm
Blikající světlo
43 lm / 0 lm

Schválené baterie
- Duracell Procell MN 1500, T4
- Duracell Plus Power MN 1500, T4
- Varta Energy 4106, T4
- Varta Industrial 4006, T3
- Varta Longlife 4106, T3
- Varta Powerone 4106, T3
- Panasonic Powerline LR6, T3

Teploty při použití
- -20°C ... +50°C
  (pokud se používají baterie Duracell Procell MN 1500, Duracell Plus Power MN 1500, Varta Energy 4106, Varta Industrial 4006 nebo Varta Longlife 4106)
- -20 °C ... +40 °C
  (pokud se používají baterie Varta Powerone 4106 nebo Panasonic Powerline LR6)

Podmínky pro skladování
0 °C ... +35 °C
při normálním atmosférickém tlaku a relativní vlhkosti <90%

9 Objednací seznam

Název	Objednací číslo
Přilbová lampa HPS 7000	R 79 013
Náhradní sada nosných destiček HPS 7000	R 79 226
Náhradní sada šroubů HPS 7000	R 79 264
Těsnění	R 79 272
Náhradní sada baterií Duracell pro HPS 7000	R 79 127

bg - Инструкция за употреба

1 За Вашата безопасност

1.1 Общи указания за безопасност

- Преди използване на продукта прочетете внимателно тази инструкция за употреба и инструкциите за употреба на принадлежащите към него продукти.
- Спазвайте точно инструкциите за употреба. Потребителят трябва да разбира напълно инструкциите и да ги следва точно. Употребата на продукта е допустима само в съответствие с неговото предназначение.
- Не изхвърляйте инструкцията за употреба. Гарантирайте съхранението и правилното ѝ ползване от страна на ползвателите.
- Спазвайте локалните и национални директиви, отнасящи се към този продукт.
- Продуктът може да се проверява, ремонтира и поддържа в изправност, както е описано в тази инструкция за употреба, само от обучен и компетентен персонал. Работите по поддържане в изправност на продукта, които не са описани в тази инструкция за употреба, могат да се извършват само от Dräger или от персонал, обучен от Dräger. Dräger препоръчва да се сключи сервизен договор с Dräger.
- За работите по поддържане в изправност използвайте само оригинални части и принадлежности на Dräger. В противен случай правилната функция на продукта може да бъде нарушена.
- Не използвайте дефектни или непълно комплектовани продукти. Не правете изменения по продукта.
- Информирайте Dräger при грешки или отказ на продукта или на неговите части.

1.2 Описание на предупредителните знаци

В този документ са използвани следните предупредителни знаци, за да бъдат обозначени и подчертани съответните предупредителни текстове, които изискват повишено внимание от страна на потребителя. Значенията на предупредителните знаци са дефинирани както следва:

ПРЕДУПРЕЖДЕНИЕ
Указание за потенциална опасна ситуация.
Ако тя не бъде избегната, могат да настъпят смърт или тежки наранявания.

ВНИМАНИЕ
Указание за потенциална опасна ситуация. Ако тя не бъде избегната, могат да настъпят наранявания или увреждания на продукта или на околната среда. Може да се използва и като предупреждение за неправилна употреба.

2 Описание

2.1 Преглед на продукта

виж илюстрация A
1 Ляв бутон
2 Светодиод за състояние, червен/зелен
3 Светодиод за захранване, бял
4 Десен бутон
5 Корпус

2.2 Описание на функциите

Лампата за каска HPS 7000 е интегрирана съставна част на пожарникарската каска. Тя осветява със светодиод на разстояние от около 12 метра.
Светодиодът за захранване има 3 степени на светене. Светодиодът за състояние дава информация за батерията.

2.3 Предназначение

Лампата е предназначена за използване с пожарникарска каска от серията Dräger HPS 7000.

2.4 Сертификати

Лампата за каска е допустима до употреба с пожарникарска каска от серията Dräger HPS 7000 по DIN EN 443:2008.
Освен това лампата за каска е допустима до употреба във взривоопасна среда.

ВНИМАНИЕ
Използвайте само определените видове батерии, в противен случай сертификатът за работа във взривоопасна среда губи валидността си. Лампата за каска няма да може да се използва във взривоопасна среда. За информация относно допустимите до употреба батерии виж гл. 8.

Повече информация за класификацията можете да намерите на табелката върху отделението за батерии или на страница 6/6.

2.5 Означения

Върху фабричната табелка е посочена наред с другото и следната информация:
- Сериен номер:
  В серийния номер е закодирана година на производство. Годината на производство може да се разбере от третата буква на серийния номер: A = 2009, B = 2010, C = 2011, D = 2012, E = 2013, F = 2014, H = 2015, J = 2016 и т. н., пример: сериен номер ARBH-0054: Третата буква е B, следователно година на производство е 2010.
- Означение на вида лампа за каска:
  Li (лампа за каска HPS 7000)
- Върху корпуса се намира следното означение: „Nicht im Ex-Bereich öffnen! Open in a SAFE area only!“ (Не отваряйте във взривоопасна зона!)

3 Употреба

3.1 Преди първото използване

1. Поставете батериите в лампата (виж гл. 4.2.1).
2. Монтирайте лампата върху каската (виж гл. 4.2.3).
   Според конфигурацията трябва да се монтират следните части:
   – челна платка и лампа за каска
   – лампа за каска

3.2 Преди всяка употреба

3.2.1 Проверка на състоянието на батерията

- Когато лампата на каската е изключена, натиснете левия бутон най-малко за 3 секунди, докато светодиодът за състояние светне.

Светодиодът за състояние подава в продължение на 5 секунди следната информация:
- зелено, свети
  състояние на батерията: 75 % ... 100 %
- зелено, мига бавно
  състояние на батерията: 50 % ... 75 %
- червено, мига бавно
  състояние на батерията: 20 % ... 50 %
- червено, мига бързо
  състояние на батерията: <20 %. Добре е батерията да се смени.
- червено, свети
  Батерията е почти празна и трябва да се смени.

3.3 По време на работа

3.3.1 Включване на лампата за каска

- Натиснете двата бутона едновременно.
  Светодиодът за захранване се включва.

3.3.2 Намаляване на светлината

- Когато лампата е включена, натиснете двата бутона едновременно.
  Светлината намалява.

3.3.3 Включване на режим мигане

- Когато светлината е затъмнена, натиснете едновременно двата бутона.
  Лампата за каска мига.

3.3.4 Изключване на лампата за каска

- Когато лампата за каска мига, натиснете едновременно двата бутона.
  Светодиодът се изключва.

3.3.5 Информация за състоянието на батерията

Когато лампата е включена и зареждането на батерията спадне под 20 %, светодиодът за захранване премигва 5 пъти. 15 минути по-късно светодиодът за захранване отново премигва 5 пъти. Лампата за каска може да се използва още 30 - 45 минути.

3.4 След употреба

- Проверете състоянието на батерията. При необходимост сменете батериите (виж гл. 4.2.1).
- Почистете лампата за каска (виж гл. 4.1).
- Ако лампата за каска няма да се използва дълго време, извадете батериите.

4 Поддръжка

4.1 Почистване

ВНИМАНИЕ
За почистване не използвайте разтворители или разредители. В противен случай корпусът може да се повреди.

- При необходимост отстранете грубите замърсявания с мека четка.
- Избършете лампата с влажна кърпа.

4.2 Работи по поддръжка

4.2.1 Смяна на батериите

ПРЕДУПРЕЖДЕНИЕ
Не сменяйте батериите във взривоопасна среда. В противен случай има опасност от експлозия.

ВНИМАНИЕ
Използвайте само определените видове батерии, в противен случай сертификатът за работа във взривоопасна среда губи валидността си. Лампата за каска няма да може да се използва във взривоопасна среда. За информация относно допустимите до употреба батерии, виж гл. 8.
Неправилната работа с батериите може да има за последица пожар, експлозия и други опасности.
Използвайте само батерии от същата марка, същия вид и на същата възраст. Изваждайте празните батерии от лампата. В противен случай лампата за каска може да се повреди.
Спазвайте указанията на производителя на батериите.

1. Развийте винта и извадете корпуса от пожарникарската каска (виж илюстрация B-1).
2. Развийте винтовете на леглото на батериите и извадете леглото от корпуса (виж илюстрация B-2).
3. Сменете батериите. Внимавайте за правилното положение на полюсите.
4. Проверете дали леглото на батериите има уплътнение и дали уплътнението не е повредено. При необходимост го сменете.
5. Поставете леглото на батериите в корпуса и го завинтете
   (въртящ момент: 0,25 Nm ±0,05 Nm).
6. Поставете лампата отпред на челната платка и я завинтете отзад (0,25 Nm ±0,05 Nm, виж илюстрация D). Светодиодът за захранване света, за да покаже зареждането на батериите. Лампата може да се изключи след около 10 секунди.
7. Изключете лампата.

4.2.2 Смяна на уплътнението

Уплътнението трябва да се сменя на всеки 5 години.
1. Развийте винта и извадете корпуса от пожарникарската каска (виж илюстрация B-1).
2. Развийте винтовете на леглото на батериите и извадете леглото от корпуса (виж илюстрация B-2).
3. Извадете старото уплътнение от нута.
4. При необходимост почистете нута.
5. Поставете ново уплътнение. Внимавайте уплътнението да не е усукано.
6. Поставете леглото на батериите в корпуса и го завинтете
   (въртящ момент: 0,25 Nm ±0,05 Nm).
7. Поставете лампата отпред на челната платка и я завинтете отзад (0,25 Nm ±0,05 Nm, виж илюстрация D).

4.2.3 Монтиране на лампата върху пожарникарска каска

1. Ако на каската е монтирана само челна бленда, а трябва да се монтира и челна платка:
   – Демонтирайте предпазната лицева маска от каската[1].
   – Отстранете винта и свалете челната бленда (виж илюстрация C).
   – Убедете се, че О-образният пръстен не е повреден. Намажете О-образния пръстен с вазелин и го поставете в тялото на каската.
   – Поставете челната платка на лампата върху каската.
   – Завинтете винта (въртящ момент: 0,7 Nm).
2. Поставете лампата отпред на челната платка и я завинтете отзад (0,25 Nm ±0,05 Nm, виж илюстрация D).
3. При необходимост монтирайте предпазната лицева маска[1].

5 Транспорт

Лампата за каска може да се транспортира в оригиналната си опаковка. Алтернативно лампата може да остане монтирана върху пожарникарската каска и да се транспортира заедно с нея.

6 Съхранение

Съхранявайте лампата за каска на хладно, сухо и защитено място. При съхранение не допускайте върху лампата да попада директна слънчева светлина или топлина.

7 Бракуване

Лампата за каска има живот 10 години.

Този продукт не трябва да се изхвърля като битов отпадък. Затова той е обозначен със съседния символ.
Dräger безплатно приема обратно продукта. Информация за това ще получите от националните търговски организации и Dräger.

Батериите и акумулаторите не трябва да се изхвърлят като битови отпадъци. Затова те са обозначени със следния символ. Събирайте батериите и акумулаторите съгласно валидните предписания и ги отстранявайте на местата за събиране на батерии.

8 Технически данни

Тегло
без батерии
около 80 g
с батерии
около 125 g
Размери (Ш*В*Д)
55 x 42 x 105 mm
Вид защита
IP67

Време на работа
Ярка светлина
около 5 часа
Намалена светлина
около 11 часа
Мигаща светлина
около 10 часа

Яркост
Ярка светлина
43 lm
Намалена светлина
23 lm
Мигаща светлина
43 lm / 0 lm

Допуснати до употреба батерии
- Duracell Procell MN 1500, T4
- Duracell Plus Power MN 1500, T4
- Varta Energy 4106, T4
- Varta Industrial 4006, T3
- Varta Longlife 4106, T3
- Varta Powerone 4106, T3
- Panasonic Powerline LR6, T3

Температура при работа
- -20°C ... +50°C
  (ако се използват батерии Duracell Procell MN 1500, Duracell Plus Power MN 1500, Varta Energy 4106, Varta Industrial 4006 или Varta Longlife 4106)
- -20 °C ... +40 °C
  (ако се използват батерии Varta Powerone 4106 или Panasonic Powerline LR6)

Условия за съхранение
0 °C ... +35 °C
при нормално външно налягане и относителна влажност <90 %

9 Списък за поръчки

Наименование	Каталожен номер
Лампа за каска HPS7000	R 79 013
Комплект резервни части: челна платка HPS 7000	R 79 226
Комплект резервни части: винтовете HPS 7000	R 79 264
Уплътнение	R 79 272
Комплект резервни части: комплект батерии Duracell за HPS 7000	R 79 127

1) Виж ръководството за работа на HPS 7000

ro - Instrucţiuni de utilizare

1 Pentru siguranţa dumneavoastră

1.1 Instrucţiuni generale privind siguranţa

- Înaintea utilizării produsului, citiţi cu atenţie prezentele instrucţiuni de utilizare şi instrucţiunile de utilizare ale produselor aparţinătoare.
- Respectaţi exact instrucţiunile de utilizare. Utilizatorul trebuie să înţeleagă complet instrucţiunile şi să le respecte exact. Este permisă folosirea produsului doar corespunzător scopului utilizării.
- Instrucţiunile de utilizare nu se vor arunca. Asiguraţi-vă că utilizatorii păstrează şi folosesc în mod corespunzător instrucţiunile.
- Se vor respecta directivele locale şi naţionale care se aplică acestui produs.
- Verificarea, repararea şi întreţinerea produsului în conformitate cu prezentele instrucţiuni de utilizare este permisă numai personalului instruit şi specializat. Este permisă efectuarea lucrărilor de întreţinere care nu sunt descrise în aceste instrucţiuni de utilizare numai de către Dräger sau de către personalul de specialitate instruit de Dräger. Dräger recomandă încheierea unui contract de service cu firma Dräger.
- Pentru lucrările de mentenanţă se vor utiliza numai piese şi accesorii originale Dräger. În caz contrar poate fi influenţată corecta funcţionare a produsului.
- Nu se vor utiliza produse cu defecte sau incomplete. Nu se va face nici o modificare a produsului.
- Se va informa Dräger dacă se constată erori sau defecte ale produsului sau a unor părţi din produs.

1.2 Descrierea simbolurilor de avertizare

Următoarele semne de avertizare sunt utilizate în acest document pentru a marca textele de avertizare aferente şi pentru a le sublinia pe cele care solicită din partea utilizatorului o atenţie crescută. Semnificaţiile semnelor de avertizare sunt definite după cum urmează:

AVERTIZARE

Indicaţie asupra unei situaţii periculoase potenţiale.
Dacă aceasta nu se evită, se poate produce decesul sau vătămarea gravă.

ATENŢIE

Indicaţie asupra unei situaţii periculoase potenţiale. Dacă aceasta nu se evită se pot produce răniri sau deteriorări la produs sau afectarea mediului. Poate fi utilizat şi ca avertizare de utilizare neconformă cu destinaţia.

2 Descriere

2.1 Privire de ansamblu asupra produsului

vezi imaginea A

1 Tasta stânga
2 LED- stare, roşu/verde
3 LED- putere, alb
4 Tasta dreapta
5 Carcasă

2.2 Descrierea funcţiilor

Lampa pentru cască HPS 7000 este o componentă integrată a căştii de pompier. Luminează zona înconjurătoare cu un LED de putere la o distanţă de cca. 12 metri.
LED-ul de putere are 3 trepte de iluminare. Un LED- de stare informează asupra bateriei.

2.3 Scopul utilizării

Lampa pentru cască este prevăzută pentru a fi utilizată cu o cască de pompieri din seria Dräger HPS 7000.

2.4 Omologări

Lampa pentru cască este omologată cu o cască de pompieri din seria Dräger HPS 7000 conform DIN EN 443:2008.
Pe lângă aceasta, lampa de cască este omologată pentru utilizare în zone cu pericol de explozie.

ATENŢIE

Se utilizează doar bateriile autorizate; în caz contrar se anulează omologarea Ex. Din acel moment numai este permisă utilizarea lămpii pentru cască în zone cu pericol de explozie. Pentru informaţii referitoare la bateriile autorizate vezi Cap. 8.

Pentru info. suplimentare privind clasificarea v. placuta tip pe compart. bateriilor sau fila 6/6.

2.5 Marcaje

Pe plăcuţa se dau, pe lângă altele, următoarele informaţii:

- Numărul de serie:
  În numărul de serie este inclus şi anul fabricaţiei. Anul fabricaţiei reiese din a 3-a literă a numărului de serie: A = 2009, B = 2010, C = 2011, D = 2012, E = 2013, F = 2014, H = 2015, J = 2016, ş.a.m.d.
  Exemplu: Numărul de serie ARBH-0054: Cea de a treia literă este B, deci anul fabricaţiei este 2010.
- Marcajul de identificare a tipului:
  Li (HPS 7000 Lampă pentru cască)
- Pe carcasă se găseşte următorul marcaj: „Nicht im Ex-Bereich öffnen! Open in a SAFE area only!" (Nu deschideţi în zone explozive!)

3 Utilizare

3.1 Înainte de prima utilizare

1. Se introduc bateriile în lampa pentru cască (vezi Cap. 4.2.1).
2. Se montează lampa la cască (vezi Cap. 4.2.3).
   În funcţie de configuraţie trebuie montate următoarele componente:
   – Placa frontală şi lampă pentru cască
   – Lampa pentru cască

3.2 Înainte de fiecare utilizare

3.2.1 Verificaţi starea bateriilor

- Când lampa pentru cască este deconectată, se apasă tasta stânga cel puţin 3 secunde, până când luminează LED-ul de stare.

LED-ul de stare furnizează timp de 5 secunde următoarele informaţii:

- verde, luminează continuu
  Starea bateriei: 75 % ... 100 %
- verde, luminează intermitent lent
  Starea bateriei: 50 % ... 75 %
- roşu, luminează intermitent lent
  Starea bateriei: 20 % ... 50 %
- roşu, luminează intermitent rapid
  Starea bateriei: <20 %.Bateria ar trebui schimbată.
- roşi, luminează continuu
  Bateria este aproape consumată şi trebuie schimbată.

3.3 În timpul utilizării

3.3.1 Conectarea lămpii pentru cască

- Ambele taste se apasă concomitent.
  LED-ul de putere se conectează.

3.3.2 Atenuare lumină

- În timp ce lampa pentru cască este conectată se apasă ambele taste concomitent.
  Lumina este atenuată.

3.3.3 Deconectarea lămpii pentru cască

- Ambele taste se apasă concomitent.
  LED-ul de putere se deconectează.

3.3.4 Conectare mod lumină intermitentă

- Când lampa este atenuată, apăsaţi ambele taste simultan.
  Lampa de cască luminează intermitent.

3.3.5 Informaţii despre starea bateriei

Când lampa de cască este conectată şi starea bateriei scade sub 20 % LED-ul de putere luminează intermitent de 5 ori. 15 minute mai târziu LED-ul de putere luminează din nou intermitent de 5 ori. Lampa pentru cască mai poate fi utilizată încă 30 - 45 de minute.

3.4 După utilizare

- Verificaţi starea bateriilor. Dacă este cazul, schimbaţi bateriile (vezi Cap. 4.2.1).
- Lampa de cască se curăţă (vezi Cap. 4.1).
- Se vor scoate bateriile atunci când lampa pentru cască este depozitată un timp mai îndelungat.

4 Întreţinere

4.1 Curăţare

ATENŢIE

Pentru curăţare nu se foloseşte nici un solvent sau diluant. În caz contrar carcasa poate fi deteriorată.

- Dacă este cazul impurităţile grosiere se îndepărtează cu o perie moale.
- Se şterge lampa pentru cască cu o lavetă umedă.

4.2 Lucrări de întreţinere

4.2.1 Înlocuire baterii

AVERTIZARE

Bateriile nu se vor schimba în zone cu pericol de explozie. În caz contrar apare pericol de explozie.

ATENŢIE

Se utilizează doar bateriile autorizate; în caz contrar se anulează omologarea Ex. Din acel moment numai este permisă utilizarea lămpii pentru cască în zone cu pericol de explozie. Pentru informaţii referitoare la bateriile autorizate vezi Cap. 8.
O manipulare incorectă a bateriilor poate avea drept consecinţe incendii, explozii şi alte pericole.
Se utilizează baterii exclusiv de aceiaşi marcă, de acelaşi tip şi aceeaşi vechime. Bateriile consumate se scot din lampa pentru cască. În caz contrar lampa de cască poate fi deteriorată.
Se vor respecta indicaţiile producătorului bateriilor.

1. Se desface şurubul şi se detaşează carcasa de la casca pompier (vezi imaginea B-1).
2. Se desfac şuruburile locaşului bateriilor şi se detaşează din carcasă locaşul bateriilor (vezi imaginea B-2).
3. Se înlocuiesc bateriile. La această operaţie se vor respecta polaritităţile corecte.
4. Se verifică dacă garnitura la locaşul bateriilor este prezentă şi este nedeteriorată. Dacă este cazul se înlocuieşte garnitura.
5. Locaşul bateriilor se introduce în carcasă şi se înşurubează
   (moment de strângere: 0,25 Nm ±0,05 Nm).
6. Lampa de cască se montează în faţă în placa frontală a lămpii de cască şi se înşurubează ferm în spate (0,25 Nm ±0,05 Nm, vezi figura D).
   LED-ul de putere luminează pentru a stabili starea bateriilor. Poate fi deconectat abia după cca. 10 secunde.
7. Se deconectează lampa pentru cască.

4.2.2 Înlocuirea garniturii

Garnitura trebuie să fie înlocuită la fiecare 5 ani.

1. Se desface şurubul şi se detaşează carcasa de la casca pompier (vezi imaginea B-1).
2. Se desfac şuruburile locaşului bateriilor şi se detaşează din carcasă locaşul bateriilor (vezi imaginea B-2).
3. Garnitura veche se scoate din canelură.
4. Dacă este cazul se curăţă canelura.
5. Se introduce o nouă garnitură. Se va avea grijă ca garnitura să nu fie răsucită.
6. Locaşul bateriilor se introduce în carcasă şi se înşurubează
   (moment de strângere: 0,25 Nm ±0,05 Nm).
7. Lampa de cască se pozează în faţă în placa frontală a lămpii de cască şi se înşurubează strâns în spate (0,25 Nm ±0,05 Nm, vezi imagine D).

4.2.3 Montarea lămpii la casca pompier

1. Atunci când numai panoul frontal este montat la cască şi trebuie montată placa frontală a lămpii pentru cască:
   – Se demontează protecţia feţei de la casca pompieri[3].
   – Se îndepărtează şurubul şi se detaşează panoul frontal (vezi imagine C).
   – Se va asigura că inelul O nu este deteriorat. Inelul O se unge cu vaselină şi se introduce în carcasa căştii.
   – Se aşează placa frontală a lămpii de cască pe carcasa căştii.
   – Se strânge ferm şurubul (moment de strângere: 0,7 Nm).
2. Lampa de cască se pozează în faţă în placa frontală a lămpii de cască şi se înşurubează strâns în spate (0,25 Nm ±0,05 Nm, vezi imagine D).
3. Dacă este cazul se montează protecţia feţei[1].

5 Transport

Lampa pentru cască poate fi transportată în ambalajul său original. Alternativ lampa pentru cască poate să rămână montată şi să fie transportată cu casca pompier.

6 Depozitarea

Lampa pentru cască se depozitează într-un loc protejat, răcoros şi uscat. În timpul depozitării se evită influenţa directă a luminii solare şi a radiaţiilor de căldură.

7 Eliminarea ca deşeu

Lampa de cască are o durată de viaţă de 10 ani.

Nu este permisă eliminarea acestui produs ca deşeu menajer. Prin urmare, este marcat cu simbolul alăturat.
Dräger preia în mod gratuit acest produs înapoi Birourile naţionale de vânzări şi firma Dräger vă pot oferi informaţiile necesare pentru aceasta.

Nu este permisă eliminarea bateriilor şi acumulatorilor ca deşeu menajer. Prin urmare, sunt marcate cu simbolul alăturat.
Bateriile şi acumulatorii trebuie colectate în conformitate cu prevederile în vigoare şi eliminate la locurile special amenajate pentru colectarea bateriilor.

8 Date tehnice

Greutate
fără baterii
cca. 80 g
cu baterii
cca. 125 g
Dimensiuni (l*h*a)
55 x 42 x 105 mm
Tipul de protecţie
IP67

Durata de utilizare
Lumină strălucitoare
cca. 5 ore
Lumină atenuată
cca. 11 ore
Lumină intermitentă
cca. 10 ore

Luminozitate
Lumină strălucitoare
43 lm
Lumină atenuată
23 lm
Lumină intermitentă
43 lm / 0 lm

Baterii autorizate

- Duracell Procell MN 1500, T4
- Duracell Plus Power MN 1500, T4
- Varta Energy 4106, T4
- Varta Industrial 4006, T3
- Varta Longlife 4106, T3
- Varta Powerone 4106, T3
- Panasonic Powerline LR6, T3

Temperaturi de utilizare

- -20°C ... +50°C
  (dacă se utilizează Duracell Procell MN 1500, Duracell Plus Power MN 1500, Varta Energy 4106, Varta Industrial 4006 sau Varta Longlife 4106)
- -20 °C ... +40 °C
  (dacă se utilizează Varta Powerone 4106 sau Panasonic Powerline LR6)

Condiţii de depozitare
0 °C ... +35 °C
la o presiune normală a mediului şi umiditate relativă de<90 %

9 Lista de comandă

Denumire	Numărul de comandă
HPS 7000 Lampă pentru cască	R 79 013
Set piese de schimb: HPS 7000 Placă frontală	R 79 226
Set piese de schimb: HPS 7000 şuruburile	R 79 264
Garnitură	R 79 272
Set piese de schimb: set baterii Duracell pentru HPS 7000	R 79 127

3) Vezi instrucţiunile de utilizare ale HPS 7000

hu - Használati utasítás

1 Az Ön biztonsága érdekében

1.1 Általános biztonsági tudnivalók

- A termék használata előtt olvassa el figyelmesen ezt a használati útmutatót és a hozzátartozó termékekét is.
- Pontosan tartsa be a használati útmutatót. A felhasználónak az utasításokat tökéletesen meg kell értenie, és pontosan kell követnie. A terméket csak a felhasználási célnak megfelelően szabad használni.
- Ne dobja ki ezt a használati útmutatót. A használóknak biztosítaniuk kell a megőrzést és a rendeltetésszerű használatot.
- A termékre vonatkozó helyi és nemzeti irányelvekben foglaltakat be kell tartani.
- A termék ellenőrzését, javítását és karbantartását csak képzett és szakmai ismeretekkel rendelkező személyzet végezheti a használati útmutatóban leírtak szerint. A használati útmutatóban nem szereplő karbantartási munkákat csak a Dräger cég, vagy a Dräger cég által kiképzett szakszemélyzet végezheti. A Dräger javasolja, hogy kössön szerviz szerződést a Dräger vállalattal.
- A karbantartási munkákhoz csak a Dräger cég eredeti alkatrészeit és tartozékait használja. Ellenkező esetben a termék helyes működése megváltozhat.
- Hibás vagy hiányos termékeket nem szabad használni. A termék mindennemű megváltoztatása tilos.
- A Dräger céget tájékoztatni kell a termék vagy a termék részeinek hibáiról vagy működési zavarairól.

1.2 A figyelmeztető jelek leírása

A következő figyelmeztető jeleket fogjuk ebben a dokumentumban használni, hogy megjelöljük és kiemeljük azokat a hozzátartozó figyelmeztető szövegeket, amelyek a felhasználó részéről fokozott elővigyázatosságot követelnek meg. A figyelmeztető jelek jelentését az alábbiakban adjuk meg:

VIGYÁZAT

Figyelmeztetés potenciális veszélyhelyzetre.
Ha ezt nem kerüli el, halál léphet fel vagy súlyos sérülések fordulhatnak elő.

FIGYELEM

Figyelmeztetés potenciális veszélyhelyzetre. Ha ezt nem kerüli el, sérülések fordulhatnak elő, illetőleg a termék vagy a környezet károsodása következhet be. Ezt a jelet a szakszerűtlen használatra való figyelmeztetésként is lehet használni.

2 Leírás

2.1 Termékáttekintés

lásd az "A" ábrát

1 Bal gomb
2 Állapot LED, piros/zöld
3 Power-LED, fehér
4 Jobb gomb
5 Ház

2.2 Funkcióleírás

A HPS 7000 sisaklámpa a tűzoltó sisak integrált alkatrésze. Egy Power LED-del kb. 12 méterre világítja meg a környezetet.
A Power-LED 3 világítási fokozattal rendelkezik. Az állapot LED információkat ad az elemről.

2.3 Az alkalmazás célja

A sisaklámpa a Dräger HPS 7000 típusú tűzoltó sisakkal történő alkalmazásra készült.

2.4 Engedélyek

A sisaklámpa DIN EN 443:2008 szerinti Dräger HPS 7000 sorozatú tűzoltó sisakokkal lett engedélyezve.
Ezenkívül a sisaklámpa engedéllyel rendelkezik robbanásveszélyes környezetben történő használatra.

FIGYELEM

Csak az engedélyezett típusú elemeket használja, ellenkező esetben a robbanásveszéllyel kapcsolatos engedélyezés érvényét veszti. Ezután a sisaklámpát nem szabad robbanásveszélyes környezetben használni. Az engedélyezett elemekről szóló információkat lásd 8. fejezet.

A besorolásra vonatkozó további információkat az akkumulátorház típuscímkéjén vagy a 6/6 lapon találhat.

2.5 Jelölések

A típustáblán többek között a következő információk vannak megadva:

- Sorozatszám:
  A sorozatszám tartalmazza a gyártás évét. A gyártás évét a sorozatszám 3. betűje adja meg: A = 2009, B = 2010, C = 2011, D = 2012, E = 2013, F = 2014, H = 2015, J = 2016, stb. Példa: Sorozatszám ARBH-0054: A harmadik betű B, tehát a gyártási év 2010.
- Típusazonos jelölés:
  Li (HPS 7000 sisaklámpa)
- A házon a következő jelölés található: „Nicht im Ex-Bereich öffnen! Open in a SAFE area only!" (Ne nyissa ki robbanásveszélyes környezetben!)

3 Használat

3.1 Az első használat előtt

1. Tegye be az elemeket a sisaklámpába (lásd 4.2.1. fejezet).
2. Szerelje fel a sisaklámpát a sisakra (lásd 4.2.3. fejezet).
   A kialakítástól függően a következő alkatrészeket kell felszerelni:
   – Homloklap és sisaklámpa
   – Sisaklámpa

3.2 Minden használat előtt

3.2.1 Az elem állapotának ellenőrzése

- Ha a sisaklámpa ki van kapcsolva, akkor a baloldali gombot tartsa nyomva 3 másodpercig, míg az állapot LED ki nem gyullad.

Az állapot LED 5 másodpercig az alábbi információkat adja:

- zöld, folyamatosan
  elem állapota: 75 % ... 100 %
- zöld, lassan villog
  elem állapota: 50 % ... 75 %
- piros, lassan villog
  elem állapota: 20 % ... 50 %
- piros, gyorsan villog
  elem állapota: <20 %. Az elemet ki kell cserélni.
- piros, folyamatosan világít
  Az elem majdnem teljesen lemerült, ki kell cserélni.

3.3 A használat során

3.3.1 A sisaklámpa bekapcsolása

- Egyidejűleg nyomja meg a két gombot.
  A Power-LED bekapcsol.

3.3.2 A fényerő csökkentése

- Ha a sisaklámpa be van kapcsolva, egyszerre nyomja meg mindkét gombot.
  A fényerő csökken.

3.3.3 Villogó üzemmód bekapcsolása

- Csökkentett fényerő mellett egyszerre nyomja meg mindkét gombot.
  A sisaklámpa ekkor villogni kezd.

3.3.4 A sisaklámpa kikapcsolása

- Miközben a sisaklámpa villog, egyszerre nyomja meg mindkét gombot.
  A Power-LED ekkor kikapcsol.

3.3.5 Információk az elem állapotáról

Ha a sisaklámpa be van kapcsolva és az elem állapota 20 % alá esik, akkor a Power-LED 5 -ször villog. 15 perccel később a Power-LED újból 5 -ször villog. A sisaklámpa még 30 - 45 percig használható.

3.4 A használat után

- Ellenőrizze az elem állapotát. Szükség esetén cserélje ki az elemeket (lásd 4.2.1. fejezet).
- Tisztítsa meg a sisaklámpát (lásd 4.1. fejezet).
- Ha a sisaklámpát hosszabb ideig nem használja, akkor vegye ki az elemeket.

4 Karbantartás

4.1 Tisztítás

FIGYELEM

A sisaklámpa tisztításához nem szabad oldószert vagy hígítót használni. Ellenkező esetben a ház megsérülhet.

- A durva szennyeződéseket szükség esetén egy puha kefével távolítsa el.
- Egy nedves ruhával törölje le a sisaklámpát.

4.2 Karbantartási munkák

4.2.1 Az elemek cseréje

VIGYÁZAT

Az elemeket nem szabad robbanásveszélyes környezetben cserélni. Különben robbanásveszély áll fenn.

FIGYELEM

Csak az engedélyezett típusú elemeket használja, ellenkező esetben a robbanásveszéllyel kapcsolatos engedélyezés érvényét veszti. Ezután a sisaklámpát nem szabad robbanásveszélyes környezetben használni. Az engedélyezett elemekről szóló információkat lásd 8. fejezet.
Az elemekkel való szakszerűtlen bánásmód tüzet, robbanást vagy más veszélyeket vonhat maga után.
Kizárólag azonos gyártmányú, azonos típusú és azonos korú elemeket szabad használni. Az üres elemeket ki kell venni a sisaklámpából. Ellenkező esetben a sisaklámpa megsérülhet.
Figyelembe kell venni az elem gyártójának utasításait.

1. Oldja ki a csavart és vegye le a tűzoltósisak házát (lásd a B-1 ábrát).
2. Oldja ki az elemtartó csavarjait és vegye ki az elemtartót a házból (lásd a B-2 ábrát).
3. Cserélje ki az elemeket. Ennek során ügyeljen a helyes polaritásra.
4. Ellenőrizze, hogy az elemtartó tömítése megvan-e és sértetlen-e. Szükség esetén cserélje ki a tömítést.
5. Az elemtartót tegye be a házba és húzza meg a csavarokat
   (nyomaték: 0,25 Nm ±0,05 Nm).
6. Helyezze be a sisaklámpát elölről a sisaklámpa homloklapba, majd rögzítse hátul csavarral (0,25 Nm ±0,05 Nm, lásd D ábra).
   A Power-LED kigyullad, hogy meg tudja határozni az elemek állapotát. Csak kb. 10 másodperc után lehet kikapcsolni.
7. Kapcsoljaki a sisaklámpát.

4.2.2 Tömítés cseréje

A tömítést 5 évente ki kell cserélni.

1. Oldja ki a csavart és vegye le a tűzoltósisak házát (lásd a B-1 ábrát).
2. Oldja ki az elemtartó csavarjait és vegye ki az elemtartót a házból (lásd a B-2 ábrát).
3. Vegye ki a régi tömítést a sisakból.
4. Szükség esetén tisztítsa meg a hornyot.
5. Tegye be az új tömítést. Ügyeljen arra, hogy a tömítés ne csavarodjon meg.
6. Az elemtartót tegye be a házba és húzza meg a csavarokat
   (nyomaték: 0,25 Nm ±0,05 Nm).
7. Helyezze be a sisaklámpát elölről a sisaklámpa homloklapba, majd rögzítse hátul csavarral (0,25 Nm ±0,05 Nm, lásd D ábra).

4.2.3 A sisaklámpa felszerelése a tűzoltó sisakra

1. Ha a sisakra csak a homloklemez van felszerelve, és a sisaklámpa homloklapját fel kell szerelni:
   – Szerelje le az arcvédőt a tűzoltó sisakról[1].
   – Távolítsa el a csavart és vegye le a homloklemezt (lásd a C ábrát).
   – Győződjön meg róla, hogy az O-gyűrű sértetlen. Kenje meg az O-gyűrűt vazelinnel, és helyezze be a sisakhéjba.
   – Helyezze fel a sisaklámpa homloklapját a sisakhéjra.
   – Húzza meg a csavart (nyomaték: 0,7 Nm).
2. Helyezze be a sisaklámpát elölről a sisaklámpa homloklapba, majd rögzítse hátul csavarral (0,25 Nm ±0,05 Nm, lásd D ábra).
3. Szükség esetén szerelje fel az arcvédőt[1].

5 Szállítás

A sisaklámpát az eredeti csomagolásában lehet szállítani. Esetleg a sisaklámpa a tűzoltó sisakra szerelve maradhat és a tűzoltó sisakkal együtt szállítható.

6 Tárolás

A sisaklámpa hűvös és száraz, védett helyen tárolandó. A tárolás során kerülni kell a napfény és hősugárzás közvetlen hatását.

7 Ártalmatlanítás

A sisaklámpa élettartama 10 év.

Ezt a terméket nem szabad lakossági hulladékként ártalmatlanítani. Ezért a mellékelt szimbólum van feltüntetve rajta.
A Dräger ezt a terméket díjmentesen visszaveszi. Ezzel kapcsolatban bővebb információkat a nemzeti értékesítési szervezettől és a Drägertől kaphat.

Az elemeket és akkumulátorokat tilos kommunális hulladékként ártalmatlanítani. Az elemeken ezért a mellékelt szimbólum van feltüntetve.
Az elemeket és akkumulátorokat az érvényben lévő előírásoknak megfelelően kell gyűjteni és az akkumulátor gyűjtőhelyeken ártalmatlanítani.

8 Műszaki adatok

Tömeg
Elemek nélkül
kb. 80 g
Elemekkel együtt
kb. 125 g
Méretek (Szé.*Ma.*Mé.)
55 x 42 x 105 mm
Védettség
IP67

Üzemidő
Teljes fényerővel
kb. 5 óra
Csökkentett fényerővel
kb. 11 óra
Villogó fény
kb. 10 óra

Világosság
Teljes fényerő
43 lm
Csökkentett fényerő
23 lm
Villogó fény
43 lm / 0 lm

Engedélyezett elemek

- Duracell Procell MN 1500, T4
- Duracell Plus Power MN 1500, T4
- Varta Energy 4106, T4
- Varta Industrial 4006, T3
- Varta Longlife 4106, T3
- Varta Powerone 4106, T3
- Panasonic Powerline LR6, T3

Alkalmazási hőmérsékletek

- -20°C ... +50°C
  (ha Duracell Procell MN 1500, Duracell Plus Power MN 1500, Varta Energy 4106, Varta Industrial 4006 vagy Varta Longlife 4106 típusú elemet használnak)
- -20 °C ... +40 °C
  (ha Varta Powerone 4106 vagy Panasonic Powerline LR6 típusú elemet használnak)

Tárolási feltételek
0 °C ... +35 °C
normál környezeti nyomáson és
<90 % relatív páratartalom mellett

9 Rendelési lista

Megnevezés	Rendelési szám
HPS 7000 sisaklámpa	R 79 013
HPS 7000 póthomloklap készlet	R 79 226
HPS 7000 pótcsavar készlet	R 79 264
Tömítés	R 79 272
Duracell pótelem készlet HPS 7000 készülékhez	R 79 127

Lásd a HPS 7000 használati útmutatóját

Dräger Safety AG & Co. KGaA
Revalstraße 1
23560 Lübeck
Germany
Phone +49 451 882-0
Fax +49 451 882-2080
www.draeger.com

el HPS 7000 Φακός κράνους — Οδηγίες χρήσης

tr HPS 7000 Kask lambası — Kullanım talimatları

Notified body
Involved in type approval and in quality control:
DEKRA EXAM GmbH
Dinnendahlstr. 9
44809 Bochum
Germany
Reference number: CE 0158

90 31 015 - GA 1412.671 - **6/6**
© Dräger Safety AG & Co. KGaA
Edition 05 - July 2018
Subject to alteration

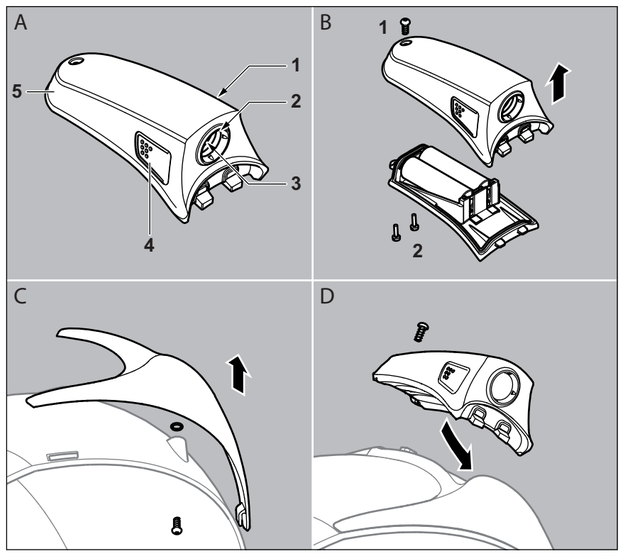

00131015.eps

el - Οδηγίες χρήσης

1 Για την ασφάλειά σας

1.1 Γενικές υποδείξεις ασφαλείας

- Πριν από τη χρήση του προϊόντος διαβάστε προσεκτικά αυτές τις οδηγίες χρήσης και αυτές των σχετικών προϊόντων.
- Ακολουθήστε πιστά τις οδηγίες χρήσης. Ο χρήστης πρέπει να κατανοήσει πλήρως τις οδηγίες και να τις ακολουθεί με ακρίβεια. Το προϊόν επιτρέπεται να χρησιμοποιείται μόνο σύμφωνα με τον σκοπό χρήσης.
- Μην πετάτε τις οδηγίες χρήσης. Εξασφαλίστε τη φύλαξη και τη σωστή χρήση από τους χρήστες.
- Ακολουθείτε τις τοπικές και εθνικές οδηγίες, που αφορούν το παρόν προϊόν.
- Μόνο εκπαιδευμένο και εξειδικευμένο προσωπικό επιτρέπεται να ελέγχει, να επισκευάζει και να συντηρεί το προϊόν, όπως περιγράφεται στις παρούσες οδηγίες χρήσης. Εργασίες συντήρησης που δεν περιγράφονται στις παρούσες οδηγίες, επιτρέπεται να διενεργούνται μόνο από την Dräger ή από προσωπικό εκπαιδευμένο από την Dräger. Η Dräger συνιστά τη σύναψη συμβολαίου συντήρησης με την ίδια την Dräger.
- Για εργασίες συντήρησης χρησιμοποιείτε μόνο γνήσια ανταλλακτικά και αξεσουάρ της Dräger. Διαφορετικά ενδέχεται να επηρεαστεί η σωστή λειτουργία του προϊόντος.
- Μην χρησιμοποιείτε ελαττωματικά ή ελλιπή προϊόντα. Μην πραγματοποιείτε τροποποιήσεις στο προϊόν.
- Ενημερώνετε την Dräger σε περίπτωση σφαλμάτων ή βλαβών του προϊόντος ή μερών του προϊόντος.

1.2 Περιγραφή των συμβόλων προειδοποίησης

Τα ακόλουθα σύμβολα προειδοποίησης χρησιμοποιούνται στο παρόν έγγραφο για την επισήμανση και τον τονισμό των σχετικών κειμένων προειδοποίησης, που απαιτούν αυξημένη προσοχή από τον χρήστη. Οι σημασίες των συμβόλων προειδοποίησης ορίζονται ως εξής:

ΠΡΟΕΙΔΟΠΟΙΗΣΗ
Υπόδειξη για πιθανή επικίνδυνη κατάσταση.
Εάν δεν αποτραπεί, ενδέχεται να προκύψει θάνατος ή σοβαροί τραυματισμοί.

ΠΡΟΣΟΧΗ
Υπόδειξη για πιθανή επικίνδυνη κατάσταση. Εάν δεν αποτραπεί, ενδέχεται να προκύψουν τραυματισμοί ή ζημιές στο προϊόν ή στο περιβάλλον. Μπορεί να χρησιμοποιηθεί και ως προειδοποίηση για μη ασφαλή χρήση.

2 Περιγραφή

2.1 Επισκόπηση προϊόντος

βλέπε εικόνα A

1 αριστερό πλήκτρο
2 LED κατάστασης, κόκκινο/πράσινο
3 Power-LED, λευκό
4 δεξί πλήκτρο
5 Περίβλημα

2.2 Περιγραφή λειτουργίας

Ο φακός κράνους HPS 7000 είναι ενσωματωμένο τμήμα του πυροσβεστικού κράνους. Φωτίζει το περιβάλλον με ένα Power-LED στα περ. 12 μέτρα.
Το Power-LED έχει 3 εντάσεις φωτός. Ένα LED κατάστασης παρέχει πληροφορίες για την μπαταρία.

2.3 Σκοπός χρήσης

Ο φακός κράνους προβλέπεται για χρήση με πυροσβεστικό κράνος της σειράς Dräger HPS 7000.

2.4 Εγκρίσεις

Ο φακός κράνους είναι εγκεκριμένος για χρήση με τα πυροσβεστικά κράνη της σειράς Dräger HPS 7000 κατά DIN EN 443:2008.
Ο φακός κράνους έχει εκτός αυτού έγκριση για τη χρήση σε περιοχές στις οποίες υπάρχει κίνδυνος εκρήξεων.

ΠΡΟΣΟΧΗ
Χρησιμοποιείτε μόνο τις εγκεκριμένες μπαταρίες, διαφορετικά ακυρώνεται η έγκριση Ex. Τότε δεν επιτρέπεται ο φακός κράνους να χρησιμοποιείται σε εκρήξιμες περιοχές. Για πληροφορίες για τις εγκεκριμένες μπαταρίες βλέπε Κεφ. 8.

Περισσότερες πληροφορίες για την κατηγοριοποίηση, βλέπε πινακίδα τύπου στη θήκη μπαταριών ή στο φύλλο 6/6.

2.5 Σημάνσεις

Στην πινακίδα τύπου αναγράφονται μεταξύ άλλων οι ακόλουθες πληροφορίες:

- Αριθμός σειράς:
  Στον αριθμό σειράς είναι κωδικοποιημένο το έτος κατασκευής. Το έτος κατασκευής προκύπτει από το 3ο γράμμα του αριθμού σειράς: A = 2009, B = 2010, C = 2011, D = 2012, E = 2013, F = 2014, H = 2015, J = 2016, κτλ. Παράδειγμα: Αριθμός σειράς ARBH-0054: Το τρίτο γράμμα είναι B, άρα έτος κατασκευής 2010.
- Σήμανση ίδιου τύπου:
  Li (φακός κράνους HPS 7000)
- Στο περίβλημα υπάρχει η ακόλουθη σήμανση: „Nicht im Ex-Bereich öffnen! Open in a SAFE area only!“ (Μην ανοίγετε σε περιοχή Ex!)

3 Χρήση

3.1 Πριν την πρώτη χρήση

1. Τοποθετήστε τις μπαταρίες στο φακό κράνους (βλέπε Κεφ. 4.2.1).
2. Τοποθετήστε το φακό στο κράνος (βλέπε Κεφ. 4.2.3).
   Ανάλογα με τη διαμόρφωση πρέπει να τοποθετήσετε τα ακόλουθα εξαρτήματα:
   – Μπροστινή πλάκα και φακός κράνους
   – Φακός κράνους

3.2 Πριν από κάθε χρήση

3.2.1 Έλεγχος κατάστασης μπαταρίας

- Όταν είναι σβηστός ο φακός κράνους, πατήστε το αριστερό πλήκτρου τουλάχιστον 3 δευτερόλεπτα, μέχρι να ανάψει το LED κατάστασης.

Το LED κατάστασης παρέχει για 5 δευτερόλεπτα τις ακόλουθες πληροφορίες:

- πράσινο, αναμμένο
  Κατάσταση μπαταρίας: 75 % ... 100 %
- πράσινο, αναβοσβήνει αργά
  Κατάσταση μπαταρίας: 50 % ... 75 %
- κόκκινο, αναβοσβήνει αργά
  Κατάσταση μπαταρίας: 20 % ... 50 %
- κόκκινο, αναβοσβήνει γρήγορα
  Κατάσταση μπαταρίας: <20 %. Θα πρέπει να αντικατασταθεί η μπαταρία.
- κόκκινο, αναμμένο
  Η μπαταρία είναι σχεδόν άδεια και πρέπει να αντικατασταθεί.

3.3 Κατά την χρήση

3.3.1 Ενεργοποίηση φακού κράνους

- Πατήστε και τα δύο πλήκτρα ταυτόχρονα.
  Το Power-LED ανάβει.

3.3.2 Ρύθμιση έντασης φωτός

- Όταν είναι αναμμένος ο φακός, πατήστε και τα δύο πλήκτρα ταυτόχρονα.
  Το φως ρυθμίζεται.

3.3.3 Ενεργοποίηση αναβοσβησίματος

- Όταν το φως είναι μειωμένο, πατήστε και τα δύο πλήκτρα ταυτόχρονα.
  Ο φακός κράνους αναβοσβήνει.

3.3.4 Απενεργοποίηση φακού κράνους

- Όταν ο φακός κράνους αναβοσβήνει, πιέστε και τα δύο πλήκτρα ταυτόχρονα.
  Το Power-LED σβήνει.

3.3.5 Πληροφορίες για την κατάσταση της μπαταρίας

Όταν είναι αναμμένος ο φακός κράνους και η κατάσταση της μπαταρίας πέσει κάτω από 20 %, αναβοσβήνει το Power-LED 5 φορές. 15 λεπτά αργότερα, το Power-LED αναβοσβήνει ξανά 5 φορές. Ο φακός κράνους μπορεί να χρησιμοποιηθεί για ακόμη 30 - 45 λεπτά.

3.4 Μετά την χρήση

- Ελέγξτε την κατάσταση της μπαταρίας. Αντικαταστήστε ενδεχομένως τις μπαταρίες (βλέπε Κεφ. 4.2.1).
- Καθαρίστε το φακό κράνους (βλέπε Κεφ. 4.1).
- Εάν πρόκειται να αποθηκεύσετε για μεγαλύτερο διάστημα το φακό κράνους, αφαιρέστε τις μπαταρίες.

4 Συντήρηση

4.1 Καθαρισμός

ΠΡΟΣΟΧΗ
Μην χρησιμοποιείται διαλυτικά ή αραιωτικά για καθαρισμό. Διαφορετικά μπορεί να υποστεί ζημιά το περίβλημα.

- Απομακρύνετε ενδεχομένως τις πολλές βρωμιές με μια μαλακή βούρτσα.
- Σκουπίστε το φακό κράνους με βρεγμένο πανί.

4.2 Εργασίες συντήρησης

4.2.1 Αντικατάσταση μπαταριών

ΠΡΟΕΙΔΟΠΟΙΗΣΗ
Μην αντικαθιστάτε τις μπαταρίες σε εκρήξιμες περιοχές. Διαφορετικά υπάρχει κίνδυνος έκρηξης.

ΠΡΟΣΟΧΗ
Χρησιμοποιείτε μόνο τις εγκεκριμένες μπαταρίες, διαφορετικά ακυρώνεται η έγκριση Ex. Τότε δεν επιτρέπεται ο φακός κράνους να χρησιμοποιείται σε εκρήξιμες περιοχές. Για πληροφορίες για τις εγκεκριμένες μπαταρίες βλέπε Κεφ. 8.
Η ακατάλληλη χρήση των μπαταριών μπορεί να προκαλέσει πυρκαγιές, εκρήξεις και άλλους κινδύνους.
Χρησιμοποιείτε αποκλειστικά και μόνο μπαταρίες ίδιας μάρκας, ίδιου τύπου και ίδιας ηλικίας. Αφαιρείτε τις άδειες μπαταρίες από τον φακό κράνους. Διαφορετικά ενδέχεται να υποστεί ζημιά ο φακός κράνους.
Προσέξτε τις υποδείξεις των κατασκευαστών των μπαταριών.

1. Ξεβιδώστε τις βίδες και αφαιρέστε το περίβλημα από το πυροσβεστικό κράνος (βλέπε εικόνα B-1).
2. Ξεβιδώστε την βίδα της θήκης μπαταριών και αφαιρέστε τη θήκη μπαταριών από το περίβλημα (βλέπε εικόνα B-2).
3. Αντικαταστήστε τις μπαταρίες. Προσέξτε τη σωστή πολικότητα.
4. Ελέγξτε, εάν υπάρχει το στεγανοποιητικό στη θήκη μπαταριών και είναι άθικτο. Αντικαταστήστε ενδεχομένως το στεγανοποιητικό.
5. Τοποθετήστε τη θήκη μπαταριών στο περίβλημα και σφίξτε το (ροπή σύσφιξης: 0,25 Nm ±0,05 Nm).
6. Τοποθετήστε τον φακό κράνους στην μπροστινή πλάκα του φακού κράνους και βιδώστε τον πίσω (0,25 Nm ±0,05 Nm, βλέπε εικόνα D).
   Το Power-LED ανάβει, για να βρει την κατάσταση των μπαταριών. Μπορείτε να το σβήσετε μόνο μετά από περ. 10 δευτερόλεπτα.
7. Σβήστε τον φακό κράνους.

4.2.2 Αντικατάσταση στεγανοποιητικού

Το στεγανοποιητικό πρέπει να αντικαθίσταται κάθε 5 έτη.

1. Ξεβιδώστε τις βίδες και αφαιρέστε το περίβλημα από το πυροσβεστικό κράνος (βλέπε εικόνα B-1).
2. Ξεβιδώστε την βίδα της θήκης μπαταριών και αφαιρέστε τη θήκη μπαταριών από το περίβλημα (βλέπε εικόνα B-2).
3. Αφαιρέστε το παλιό στεγανοποιητικό από την εγκοπή.
4. Καθαρίστε ενδεχομένως την εγκοπή.
5. Τοποθετήστε καινούργιο στεγανοποιητικό. Προσέξτε ώστε να μην περιστραφεί το στεγανοποιητικό.
6. Τοποθετήστε τη θήκη μπαταριών στο περίβλημα και σφίξτε το (ροπή σύσφιξης: 0,25 Nm ±0,05 Nm).
7. Τοποθετήστε το φακό του κράνους μπροστά, στην μπροστινή πλάκα του φακού του κράνους και βιδώστε τον (0,25 Nm ±0,05 Nm, βλέπε εικόνα D).

4.2.3 Τοποθέτηση φακού στο πυροσβεστικό κράνος

1. Όταν είναι τοποθετημένο μόνο το μπροστινό κάλυμμα στο κράνος και πρέπει να τοποθετηθεί η μπροστινή πλάκα του φακού του κράνους:
   – Αφαιρέστε το προστατευτικό προσώπου από το πυροσβεστικό κράνος[1].
   – Αφαιρέστε τη βίδα και το μπροστινό κάλυμμα (βλέπε εικόνα C).
   – Βεβαιωθείτε ότι δεν έχει υποστεί ζημιά ο δακτύλιος σχήματος O. Λιπάνετε το δακτύλιο σχήματος O με βαζελίνη και τοποθετήστε τον στο κέλυφος του κράνους.
   – Τοποθετήστε την μπροστινή πλάκα του φακού του κράνους πάνω στο κέλυφος του κράνους.
   – Σφίξτε τη βίδα (ροπή σύσφιξης: 0,7 Nm).
2. Τοποθετήστε το φακό του κράνους μπροστά, στην μπροστινή πλάκα του φακού του κράνους και βιδώστε τον (0,25 Nm ±0,05 Nm, βλέπε εικόνα D).
3. Τοποθετήστε ενδεχομένως το προστατευτικό προσώπου [1].

5 Μεταφορά

Ο φακός κράνους μπορεί να μεταφερθεί στη γνήσια συσκευασία. Ο φακός κράνους μπορεί εναλλακτικά να παραμείνει στο πυροσβεστικό κράνος και να μεταφέρεται μαζί με το πυροσβεστικό κράνος.

6 Αποθήκευση

Φυλάξτε το φακό κράνους σε δροσερό και στεγνό προστατευμένο μέρος. Κατά την αποθήκευση, αποφύγετε την άμεση επίδραση του ηλιακού φωτός και της ακτινοβολίας θερμότητας.

1) Βλέπε οδηγίες χρήσης του HPS 7000

7 Απόρριψη

Ο φακός κράνους έχει διάρκεια ζωής 10 ετών.

Αυτό το προϊόν δεν επιτρέπεται να διατίθεται μαζί με τα δημοτικά απορρίμματα. Συνεπώς επισημαίνεται με το διπλανό σύμβολο.
Η Dräger παραλαμβάνει δωρεάν αυτό το προϊόν. Σχετικές πληροφορίες θα βρείτε στις εθνικές ανταιπροσωπείες και την Dräger.

Οι μπαταρίες και οι επαναφορτιζόμενες μπαταρίες δεν επιτρέπεται να διατίθενται μαζί με τα δημοτικά απορρίμματα. Συνεπώς επισημαίνονται με το διπλανό σύμβολο.
Συγκεντρώνετε τις μπαταρίες σύμφωνα με τις ισχύουσες διατάξεις και παραδίδετέ τις σε σημεία συγκέντρωσης μπαταριών.

8 Τεχνικά χαρακτηριστικά

Βάρος
χωρίς μπαταρίες
περ. 80 g
με μπαταρίες
περ. 125 g
Διαστάσεις (Π*Υ*Β)
55 x 42 x 105 mm
Κατηγορία προστασίας
IP67

Διάρκεια λειτουργίας
Έντονο φως
περ. 5 ώρες
Μειωμένο φως
περ. 11 ώρες
Φως που αναβοσβήνει
περ. 10 ώρες

Φωτεινότητα
Έντονο φως
43 lm
Μειωμένο φως
23 lm
Φως που αναβοσβήνει
43 lm / 0 lm

Εγκεκριμένες μπαταρίες
- Duracell Procell MN 1500, T4
- Duracell Plus Power MN 1500, T4
- Varta Energy 4106, T4
- Varta Industrial 4006, T3
- Varta Longlife 4106, T3
- Varta Powerone 4106, T3
- Panasonic Powerline LR6, T3

Θερμοκρασίες χρήσης
- -20°C ... +50°C
  (όταν χρησιμοποιείτε Duracell Procell MN 1500, Duracell Plus Power MN 1500, Varta Energy 4106, Varta Industrial 4006 ή Varta Longlife 4106)
- -20 °C ... +40 °C
  (όταν χρησιμοποιείτε Varta Power-one 4106 ή Panasonic Powerline LR6)

Συνθήκες αποθήκευσης
0 °C ... +35 °C
σε κανονική ατμοσφαιρική πίεση και σχετική ατμοσφαιρική υγρασία <90 %

9 Λίστα παραγγελιών

Ονομασία	Κωδικός παραγγελίας
HPS 7000 Φακός κράνους	R 79 013
Σετ ανταλλακτικών HPS 7000 μπροστινή πλάκα	R 79 226
Σετ ανταλλακτικών HPS 7000 βίδες	R 79 264
Στεγανοποιητικό	R 79 272
Σετ ανταλλακτικών Σετ μπαταρίας Duracell για HPS 7000	R 79 127

tr - Kullanım talimatları

1 Kendi güvenliğiniz için

1.1 Genel güvenlik uyarıları

- Ürünü kullanmadan önce bu kullanım kılavuzunu ve diğer ürünlerin kullanım kılavuzunu dikkatlice okuyun.
- Kullanım kılavuzunu dikkate alın. Kullanıcı, talimatları tamamen anlamış olmalı ve talimatlara riayet etmiş olmalıdır. Ürün sadece kullanım amacı doğrultusunda kullanılmalıdır.
- Kullanım kılavuzunu çöpe atmayın. Muhafaza edilmesini ve kullanıcılar tarafından doğru kullanılmasını sağlayın.
- Bu ürünle ilgili yerel ve ulusal yönergelere riayet edin.
- Ürün sadece eğitim görmüş ve uzman personel tarafından bu kullanım talimatlarında açıklandığı gibi kontrol edilebilir, onarılabilir ve bakım görebilir. Bu kullanım talimatlarında açıklanmamış olan bakım çalışmaları sadece Dräger tarafından veya Dräger tarafından eğitim görmüş uzman personel tarafından uygulanmalıdır. Dräger, Dräger ile bir servis anlaşması imzalanmasını önerir.
- Bakım çalışmaları için sadece orijinal Dräger parçaları ve aksesuarları kullanın. Aksi takdirde ürünün doğru çalışması olumsuz etkilenebilir.
- Hatalı veya eksik ürünleri kullanmayın. Ürün üzerinde değişiklik yapmayın.
- Ürün veya ürün parçalarında arıza veya sorun olduğunda Dräger'i haberdar edin.

1.2 Uyarı işaretlerinin açıklaması

Aşağıdaki uyarı işaretleri bu dokümanda ilgili uyarı metinlerini işaretlemek ve kullanıcının dikkat etmesi gereken noktaları belirtmek için kullanılır. Uyarı işaretlerinin anlamı şu şekilde tanımlanmıştır:

UYARI
Potansiyel bir tehlikeli duruma karşı uyarı.
Bu önlenmezse ölüm veya ağır yaralanmalar meydana gelebilir.

DİKKAT
Potansiyel bir tehlikeli duruma karşı uyarı. Bu önlenmezse ölüm veya yaralanmalar veya ürün üzerinde veya çevrede hasarlar meydana gelebilir. Uygunsuz kullanıma karşı uyarı olarak da kullanılabilir.

2 Açıklama

2.1 Ürüne genel bakış

bkz. şekil A

1 Sol düğme
2 Durum LED'i, kırmızı/yeşil
3 Güç LED'i, beyaz
4 Sağ düğme
5 Gövde

2.2 Fonksiyon açıklaması

HPS 7000 kask lambası, itfaiye kaskının entegre bir parçasıdır. Power LED ile yaklaşık 12 metrelik çevreye aydınlık verir.
Güç LED'inin 3 kademesi vardır. Bir durum LED'i pil durumu ile ilgili bilgiler verir.

2.3 Kullanım amacı

Kask lambası, Dräger HPS 7000 serisi bir itfaiye kaskıyla birlikte kullanılmak üzere tasarlanmıştır.

2.4 Onaylar

Kask lambası, Dräger HPS 7000 serisi itfaiye kasklarıyla DIN EN 443:2008 uyarınca onaylıdır.
Kask lambası ayrıca patlama tehlikesi bulunan bölgelerde kullanma için onaylanmıştır.

DİKKAT
Yalnızca izin verilen pilleri kullanın, aksi durumda Ex onayı geçersiz kılınır. Bu durumda kask lambası patlama tehlikesi bulunan alanlarda kullanılamaz. İzin verilen pillere yönelik bilgiler için bkz. Böl. 8.

Sınıflandırma hakkında daha fazla bilgi edinmek için lütfen batarya bölmesinin üstündeki tip etiketine veya sayfa 6/6'ya bakın.

2.5 İşaretler

Tip plakasına diğer bilgilerin yanında aşağıdaki bilgiler belirtilmiştir:

- Seri numarası:
  Seri numarasında üretim yılı kodlanmıştır. Üretim yılı seri numarasının 3. harfinde yer alır: A = 2009, B = 2010, C = 2011, D = 2012, E = 2013, F = 2014, H = 2015, J = 2016, vs. Örnek: Seri numarası ARBH-0054: Üçüncü harf B'dir, yani üretim yılı 2010'dur.
- Türe özgü işaretleme:
  Li (HPS 7000 kask lambası)
- Gövdede aşağıdaki işaret bulunur: „Nicht im Ex-Bereich öffnen! Open in a SAFE area only!“ (Patlama alanında açmayın!)

3 Kullanım

3.1 İlk kullanımdan önce

1. Pilleri kask lambasının içine yerleştirin (bkz. Böl. 4.2.1).
2. Kask lambasını kaska monte edin (bkz. Böl. 4.2.3).
   Yapılandırmaya bağlı olarak şu parçalar monte edilmelidir:
   – Ön plaka ve kask lambası
   – Kask lambası

3.2 Her kullanımdan önce

3.2.1 pil durumunu kontrol edin

- Kask lambası kapalı ise, durum LED'i yanana kadar sol tuşa en az 3 saniye süreyle basın.

Durum LED'i 5 saniye süreyle şu bilgileri verir:

- Yeşil, yanar
  Pil durumu: % 75 ... % 100
- Yeşil, yavaş yanıp söner
  Pil durumu: % 50 ... % 75
- Kırmızı, yavaş yanıp söner
  Pil durumu: % 20 ... % 50
- Kırmızı, hızlı yanıp söner
  Pil durumu: <% 20. Pil değiştirilmelidir.
- Kırmızı, yanar
  Pil neredeyse boş ve değiştirilmelidir.

3.3 Kullanım esnasında

3.3.1 Kask lambasını açma

- Her iki tuşa aynı anda basın.
  Güç LED'i yanar.

3.3.2 Işığı kısma

- Kask lambası açık ise, iki tuşa aynı anda basın.
  Işık kısılır.

3.3.3 Yanıp sönme modunun çalıştırılması

- Işık kısıldığında her iki tuşa aynı anda basın.
  Kask lambası yanıp söner.

3.3.4 Kask lambasını kapatma

- Kask lambası yanıp sönerse her iki tuşa aynı anda basın.
  Güç LED'i kapanır.

3.3.5 Pil durumuna yönelik bilgiler

Kask lambası açık ve pil durumu % 20'ye düşerse, güç LED'i 5 kez yanıp söner. 15 dakika sonra güç LED'i tekrar 5 kez yanıp söner. Kask lambası 30 - 45 dakika daha kullanılabilir.

3.4 Kullanımdan sonra

- pil durumunu kontrol edin. Gerekirse pilleri değiştirin (bkz. Böl. 4.2.1).
- Kask lambasını temizleyin (bkz. Böl. 4.1).
- Kask lambası uzun süreliğine depolanacaksa, pilleri çıkarın.

4 Bakım

4.1 Temizlik

DİKKAT
Temizlik için çözelti maddesi ya da inceltici kullanmayın. Aksi halde gövde zarar görebilir.

- Kaba kirleri gerekirse yumuşak bir fırçayla temizleyin.
- Kask lambasını nemli bir bez ile silin.

4.2 Bakım çalışmaları

4.2.1 Pil değiştirme

UYARI
Pilleri, patlama tehlikesi bulunan bölgelerde değiştirmeyin. Aksi halde patlama tehlikesi vardır.

DİKKAT
Yalnızca izin verilen pilleri kullanın, aksi durumda Ex onayı geçersiz kılınır. Bu durumda kask lambası patlama tehlikesi bulunan alanlarda kullanılamaz. İzin verilen pillere yönelik bilgiler için bkz. Böl. 8.
Pillerle usulüne aykırı işlem yapılması, yangınlara, patlamalara ve diğer tehlikelere yol açabilir.
Yalnızca aynı marka, aynı tip ve aynı üretim tarihli piller kullanın. Boş pilleri kask lambasından çıkarın. Aksi takdirde kask lambası hasar görebilir.
Pil üreticilerinin açıklamalarını dikkate alın.

1. Cıvatayı çözün ve gövdeyi itfaiye kaskından çıkarın (bkz. şekil B-1).
2. Pil gözünün vidalarını sökün ve pil yuvasını gövdeden çıkarın (bkz. şekil B-2).
3. Pilleri değiştirin. Bu sırada kutupların doğru olmasına dikkat edin.
4. Pil gözündeki contanın mevcut ve hasarsız olduğunu kontrol edin. Gerekirse contayı değiştirin.
5. Pil yuvasını gövdeye oturtun ve sıkın (tork: 0,25 Nm ±0,05 Nm).
6. Kask lambasını önden kask lambasının ön plakasına yerleştirin ve arka tarafından sıkın (0,25 Nm ±0,05 Nm, bkz. şekil D).
   Pillerin durumunu gösteren güç LED'i yanar. Ancak yakl. 10 saniye sonra kapatılabilir.
7. Kask lambasını kapatın.

4.2.2 Contanın değiştirilmesi

Conta her 5 yılda bir değiştirilmelidir.

1. Cıvatayı çözün ve gövdeyi itfaiye kaskından çıkarın (bkz. şekil B-1).
2. Pil gözünün vidalarını sökün ve pil yuvasını gövdeden çıkarın (bkz. şekil B-2).
3. Eski contayı yuvasından çıkarın.
4. Gerekirse yuvayı temizleyin.
5. Yeni contayı takın. Contanın döndürülmemiş olmasına dikkat edin.
6. Pil yuvasını gövdeye oturtun ve sıkın (tork: 0,25 Nm ±0,05 Nm).
7. Kask lambasını önden kask lambasının ön plakasına yerleştirin ve arka taraftan sıkın (0,25 Nm ±0,05 Nm, bkz. şekil D).

4.2.3 Kask lambasının itfaiye kaskına monte edilmesi

1. Sadece ön siperlik kaska monte edilmişse ve kask lambasının ön plakası monte edilecekse:
   – Yüz koruyucusunu itfaiye kaskından sökün[1].
   – Cıvatayı sökün ve ön siperliği çıkarın (bkz. şekil C).
   – O-ringin hasarlanmadığından emin olun. O-ringi vazelin ile yağlayın ve kask gövdesine yerleştirin.
   – Kask lambasının ön plakasını kask gövdesine koyun.
   – Cıvatayı sıkın (tork: 0,7 Nm).
2. Kask lambasını önden kask lambasının ön plakasına yerleştirin ve arka taraftan sıkın (0,25 Nm ±0,05 Nm, bkz. şekil D).
3. Gerekirse yüz koruyucusunu monte edin[1].

5 Taşıma

Kask lambası orijinal ambalajında taşınabilir. Alternatif olarak kask lambası itfaiye kaskında takılı kalabilir ve itfaiye kaskıyla birlikte taşınabilir.

6 Depolama

Kask lambasını serin, kuru ve korumalı bir yerde muhafaza edin. Depolama esnasında güneş ışığı ve ısı yayılımını önleyin.

7 İmha etme

Kask lambasının kullanım ömrü 10 yıldır.

Bu ürün yerleşim yeri atığı olarak tasfiye edilmemelidir. Bu nedenle yandaki simgeyle işaretlenmiştir. Bu konu hakkında bilgi almak için ulusal satış organizasyonlarına ve Dräger'e danışabilirsiniz.

Piller ve şarj edilebilir bataryalar yerleşim yeri atığı olarak tasfiye edilmemelidir. Bu nedenle yandaki simgeyle işaretlenmişlerdir.
Piller ve akümülatörler geçerli direktifler uyarınca toplanmalı ve pil toplama merkezlerinde imha edilmelidir.

8 Teknik veriler

Ağırlık
Pilsiz
yakl. 80 g
Pil ile
yakl. 125 g
Ölçüler (G*Y*D)
55 x 42 x 105 mm
Koruma türü
IP67

İşletim süresi
Parlak ışık
yakl. 5 saat
Kısık ışık
yakl. 11 saat
Yanıp sönen ışık
yakl. 10 saat

Parlaklık
Parlak ışık
43 lm
Kısık ışık
23 lm
Yanıp sönen ışık
43 lm / 0 lm

İzin verilen piller
- Duracell Procell MN 1500, T4
- Duracell Plus Power MN 1500, T4
- Varta Energy 4106, T4
- Varta Industrial 4006, T3
- Varta Longlife 4106, T3
- Varta Powerone 4106, T3
- Panasonic Powerline LR6, T3

Kullanım sıcaklığı
- -20°C ... +50°C
  (Duracell Procell MN 1500, Duracell Plus Power MN 1500, Varta Energy 4106, Varta Industrial 4006 veya Varta Longlife 4106 kullanılıyorsa)
- -20 °C ... +40 °C
  (Varta Powerone 4106 veya Panasonic Powerline LR6 kullanılıyorsa)

Depolama koşulları
0 °C ... +35 °C
normal ortam basıncında ve
<%90 nispi nemde

9 Sipariş listesi

Tanım	Sipariş numarası
HPS 7000 kask lambası	R 79 013
HPS 7000 yedek parça setinin ön plakası	R 79 226
HPS 7000 yedek parça setinin vidaları	R 79 264
Conta	R 79 272
HPS 7000 için Duracell pil seti yedek parça seti	R 79 127

1) Bkz. HPS 7000 kullanım kılavuzu

Dräger

23560 Lübeck
Germany

Type: LHA 0000
Partno.: R79013
Serialno.: AR
Protection type: IP67
Type id.: Li

0158

II 2G

Ex ib IIC T4/T3 Gb
BVS 13 ATEX E 005
IECEx BVS 13.0021
-20°C≤Ta≤+50°C/+40°C
Warning! Usable
batteries see Battery Pack

EU-Konformitätserklärung
EU-Declaration of Conformity

Dräger

Dokument Nr. / *Document No.* SE23179-02

Wir / *we* Dräger Safety AG & Co. KGaA, Revalstraße 1, 23560 Lübeck, Germany

erklären in alleiniger Verantwortung, dass das Produkt
declare under our sole responsibility that the product

Helmlampe Typ LHA 00 (HPS 7000 Helmlampe)**
*Helmet Lamp type LHA 00** (Helmet Lamp HPS 7000)*

mit der EU-Baumusterprüfbescheinigung / Expertise
is in conformity with the EU-Type Examination Certificate / Expertise

BVS 13 ATEX E 005
9476 A/18/26 PSA

ausgestellt von der notifizierten Stelle mit der Kenn-Nr.
issued by the Notified Body with Identification No.

DEKRA EXAM GmbH
Dinnendahlstraße 9
D-44809 Bochum
0158

und mit den folgenden Richtlinien unter Anwendung der aufgeführten Normen übereinstimmt
and is in compliance with the following directives by application of the listed standards

Bestimmungen der Richtlinie *provisions of directive*		**Nummer sowie Ausgabedatum der Norm** *Number and date of issue of standard*
2014/34/EU	**ATEX-Richtlinie** *ATEX Directive*	EN 60079-0:2012+A11:2013, EN 60079-11:2012
(EU) 2016/425	**Verordnung über Persönliche Schutzausrüstung** *Personal Protective Equipment Regulation*	EN 443:2008 EN 14458:2004
2014/30/EU	**EMV-Richtlinie** *EMC Directive*	EN 55015:2013, EN 61547:2009
2011/65/EU	**RoHS-Richtlinie** *RoHS Directive*	EN 50581:2012

Überwachung der Qualitätssicherung Produktion durch (Kategorie III, Modul D)
Surveillance of Quality Assurance Production by (Category III, Module D)

DEKRA EXAM GmbH
Dinnendahlstraße 9
D-44809 Bochum
0158

Zertifikat-Nr.
Certificate No.

ZQS/A100/17

Lübeck, 2018-07-11

Ort und Datum (jjjj-mm-tt)
Place and date (yyyy-mm-dd)

Dr. Marcus Romba
Head of Electronic Engineering
Head of Product Qualification
Safety Products
Research & Develop